YAMAHA GENUINE Parts & Accessories

PARTS CATALOG

THAI YAMAHA MOTOR CO.,LTD.
www.yamaha-motor.co.th

X-1R

4S3A/4S3B/4S3C

4S3-F8198-1G-TA

JUNE, 2008

X-1R / JT135 THA'08 (4S3A)

HAND CLUTCH / สตาร์ทมือ ล้อซี่ลวด หมายเลขตัวถัง/เครื่องยนต์ 4S3-301001 to

X-1R / JT135 SPOKE THA'08 (4S3B)

HAND CLUTCH / สตาร์ทเท้า ล้อซี่ลวด หมายเลขตัวถัง/เครื่องยนต์ 4S3-701001 to

สีแดง/ขาว รหัสสี : 0121
(VRC1)

สีน้ำเงิน/ขาว รหัสสี : 0564
(DPBMC)

สีดำ รหัสสี : 0903
(SMX)

X-1R / JT135 CAST THA'08 (4S3C)

HAND CLUTCH / สตาร์ทเท้า ล้อแม็ก หมายเลขตัวถัง/เครื่องยนต์ 4S3-010001 to

สีดำ รหัสสี : 0903
(SMX)

คำนำ

สมุดภาพอะไหล่นี้เป็นการแจ้งรายการของชิ้นส่วนอะไหล่สำหรับรถจักรยานยนต์ของรุ่นที่แสดงไว้บนปกด้านหน้า เมื่อท่านต้องการสั่งซื้อชิ้นส่วนอะไหล่ สมุดภาพอะไหล่นี้จะอ้างถึงหมายเลขและชื่อชิ้นส่วนอะไหล่ได้อย่างถูกต้อง

1. การเปลี่ยนแปลงหรือเพิ่มเติมรายการหลังจากจัดทำสมุดภาพเล่มนี้จะถูกแจ้งหรือประกาศอยู่ในข่าวสาร Parts News.
   มีความจำเป็นอย่างยิ่งที่ท่านต้องนำข่าวสาร Parts News ไปเปลี่ยนแปลงหรือเพิ่มเติมลงในสมุดภาพอะไหล่ เพื่อความถูกต้องอยู่เสมอ

2. อักษรย่อ
   รายละเอียดของคำย่อที่ถูกใช้ในสมุดภาพอะไหล่

   "UR" ใช้เฉพาะหมายเลขชิ้นส่วนอะไหล่เท่านั้น

   "UN" ใช้ได้ตามความต้องการ

   "AP" ชิ้นส่วนที่ใช้ร่วมกันได้

   "LM" ชิ้นส่วนที่ผลิตในประเทศ (ชิ้นส่วนที่ต้องสั่งซื้อในประเทศ)

   "F#" หมายเลขตัวถัง (ใช้ได้กับหมายเลขเครื่อง)

   "O/S" ชิ้นส่วนที่มีขนาดใหญ่กว่ามาตรฐาน

3. หมายเลขชิ้นส่วนย่อยสำหรับการประกอบเป็นชิ้นส่วนสำเร็จรูป
   - ชิ้นส่วนย่อยที่จะนำมาประกอบเป็นชิ้นส่วนสำเร็จรูป จะมีเครื่องหมาย (.) นำหน้าชื่อชิ้นส่วนอะไหล่ตามตัวอย่างที่แสดงให้เห็นด้านล่าง
   - ตัวเลขที่แสดงไว้ทางด้านขวาของแต่ละหมายเลขชิ้นส่วนย่อย จะแสดงถึงจำนวนของชิ้นส่วนย่อยแต่ละหมายเลขที่จะนำมาประกอบเป็นชิ้นส่วนสำเร็จรูปหรือเป็นชุด

หมายเลขอะไหล่	ชื่ออะไหล่	จำนวน	หมายเหตุ
2F5–83310–60	ชุดไฟเลี้ยวหน้า	2	
115–83311–60	.หลอดไฟ (6V-18W)	1	

4. การแสดงสีของชิ้นส่วนอะไหล่จะแสดงไว้ในช่อง " หมายเหตุ" ตามตัวอย่างที่แสดงให้เห็นด้านล่าง

หมายเลขอะไหล่	ชื่ออะไหล่	จำนวน	หมายเหตุ
2N4–24110–00–X5	ถังน้ำมันเชื้อเพลิง	2	สีแดง
3J1–24240–10	.กราฟฟิค ถังน้ำมันเชื้อเพลิง	1	สำหรับ สีแดง

5. ข้อสังเกตุภาพอะไหล่ใช้สำหรับประกอบการอ้างอิงหมายเลขอะไหล่เท่านั้นไม่สามารถนำไปใช้สำหรับการประกอบชิ้นส่วน เมื่อต้องการประกอบชิ้นส่วน โปรดใช้ร่วมกับคู่มือซ่อมและบริการ

6. เครื่องหมาย (*) หน้าหมายเลขอ้างอิงแสดงถึงรายการที่มีการเปลี่ยนแปลงหรือแก้ไขหลังจากพิมพ์ครั้งแรก

คำนำ

7. การแสดงหมายเลขประจำรถจักรยานยนต์

หมายเลขตัวถัง

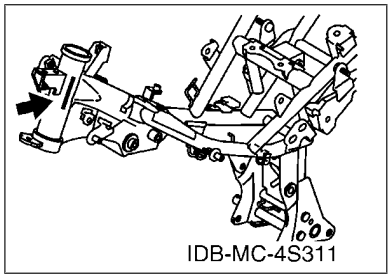

หมายเลขเครื่องยนต์

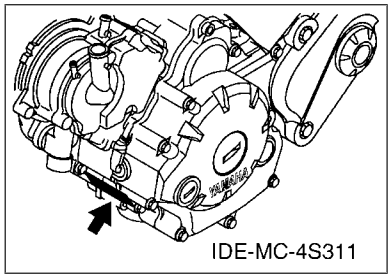

8. การแสดงรหัสสี (เครื่องหมาย(*) แสดงถึงรุ่นสี)

อักษรย่อสี	ชื่อสี (ภาษาอังกฤษ)	สีที่จดทะเบียน	รหัสสี
BWC1	BLUISH WHITE COCKTAIL 1	สีขาว	0390
DBNM8	DARK BLUISH GRAY METALLIC 8	สีเทาเข้ม	0919
DPBMC(*)	DEEP PURPLISH BLUE METALLIC C	สีน้ำเงิน	0564
MBL2	MAT BLACK 2	สีดำ	0582
S3	SILVER 3	สีเทา	0791
SL	SILVER	สีเทา	0035
SMX(*)	BLACK METALLIC X	สีดำ	0903
VRC1(*)	VIVID RED COCKTAIL 1	สีแดง	0121

9. การแสดงหมายเลขประจำรถจักรยานยนต์ที่เริ่มต้นผลิต

หมายเลขตัวถัง

หมายเลข	ชื่อจำนวนคอลัมน์	รหัสรุ่น
4S3-301001	4S3A	4S3A
4S3-701001	4S3B	4S3B
4S3-010001	4S3C	4S3C

หมายเลขเครื่องยนต์

หมายเลข	ชื่อจำนวนคอลัมน์	รหัสรุ่น
4S3-301001	4S3A	4S3A
4S3-701001	4S3B	4S3B
4S3-010001	4S3C	4S3C

ข้อมูลรุ่นรถจักรยานยนต์

10. ข้อมูลสีรถจักรยานยนต์

รหัสรุ่น	รหัสชนิดสีรถ	รหัสสี	ชื่อสี (ภาษาอังกฤษ)	สีที่จดทะเบียน	อักษรย่อสี
4S3A	A	0121	VIVID RED COCKTAIL 1	สีแดง / ขาว	VRC1
	B	0564	DEEP PURPLISH BLUE METALLIC C	สีน้ำเงิน / ขาว	DPBMC
	C	0903	BLACK METALLIC X	สีดำ	SMX
4S3B	A	0121	VIVID RED COCKTAIL 1	สีแดง / ขาว	VRC1
	B	0564	DEEP PURPLISH BLUE METALLIC C	สีน้ำเงิน / ขาว	DPBMC
	C	0903	BLACK METALLIC X	สีดำ	SMX
4S3C	C	0903	BLACK METALLIC X	สีดำ	SMX

สารบัญ

ENGINE

เสื้อสูบ & ฝาสูบ.....1
ชุดเพลาข้อเหวี่ยง & ลูกสูบ.....2
ลิ้นไอดี & ลิ้นไอเสีย.....3
เพลาลูกเบี้ยว & โซ่ราวลิ้น.....4
ชุดปั๊มน้ำ.....5
ชุดหม้อน้ำ & ท่อน้ำ.....6
ชุดปั๊มน้ำมันหล่อลื่น.....7
ชุดกรองอากาศ.....8
ชุดคาร์บูเรเตอร์.....10
ชุดท่อไอเสีย.....12
ชุดห้องเครื่อง.....13
ชุดฝาครอบเครื่องซ้าย - ขวา.....14
ชุดคันสตาร์ท.....15
ชุดคลัทช์สตาร์ท.....16
ชุดคลัทช์.....17
ชุดระบบส่งกำลัง.....19
ชุดกระปุกเกียร์.....21
ชุดคันเกียร์.....22

CHASSIS

ตัวถัง.....23
ชุดบังโคลน.....24
ชุดฝาข้างซ้าย - ขวา.....25
ชุดสวิงอาร์ม & โช๊คหลัง.....28
ชุดแผงคอ.....29
ชุดโช๊คหน้า.....30
ชุดถังน้ำมัน.....31
ชุดเบาะ.....32
ชุดล้อซี่ลวดหน้า (ดิสค์เบรค).....33
ชุดล้อแม็กหน้า (ดิสค์เบรค).....34
ชุดดิสค์เบรคหน้า.....35
ชุดล้อซี่ลวดหลัง.....36
ชุดล้อแม็กหลัง.....38
ชุดดิสค์เบรคหลัง.....39
ชุดแฮนด์ & สายเร่ง.....40
ชุดแม่ปั๊มเบรคหน้า.....42
ชุดขาตั้ง & เหล็กพักเท้า.....43
ชุดแม่ปั๊มเบรคหลัง.....45
ชุดบังลม.....46
ชุดแม่เหล็กจานไฟ.....50
ชุดมอเตอร์สตาร์ท.....51
ชุดเรือนไมล์.....52
ชุดไฟหน้า.....53
ชุดไฟท้าย.....54
ชุดสวิทช์แฮนด์ & มือเบรค.....55
ชุดสวิทช์แฮนด์ & มือเบรค 2.....56
ชุดระบบไฟ 1.....57
ชุดระบบไฟ 2.....58

ดัชนี

ดัชนี หมายเลขอะไหล่.....59

CONTENTS

ENGINE

CYLINDER HEAD....1
CRANKSHAFT & PISTON....2
VALVE....3
CAMSHAFT & CHAIN....4
WATER PUMP....5
RADIATOR & HOSE....6
OIL PUMP....7
INTAKE....8
CARBURETOR....10
EXHAUST....12
CRANKCASE....13
CRANKCASE COVER 1....14
STARTER....15
STARTER CLUTCH....16
CLUTCH....17
TRANSMISSION....19
SHIFT CAM & FORK....21
SHIFT SHAFT....22

CHASSIS

FRAME....23
FENDER....24
SIDE COVER....25
REAR ARM & SUSPENSION....28
STEERING....29
FRONT FORK....30
FUEL TANK....31
SEAT....32
FRONT WHEEL FOR SPOKE WHEEL....33
FRONT WHEEL FOR CAST WHEEL....34
FRONT BRAKE CALIPER....35
REAR WHEEL FOR SPOKE WHEEL....36
REAR WHEEL FOR CAST WHEEL....38
REAR BRAKE CALIPER....39
STEERING HANDLE & CABLE....40
FRONT MASTER CYLINDER....42
STAND & FOOTREST....43
REAR MASTER CYLINDER....45
LEG SHIELD....46
GENERATOR....50
STARTING MOTOR....51
METER....52
HEADLIGHT....53
TAILLIGHT....54
HANDLE SWITCH & LEVER....55
HANDLE SWITCH & LEVER 2....56
ELECTRICAL 1....57
ELECTRICAL 2....58

INDEX

NUMERICAL INDEX....59

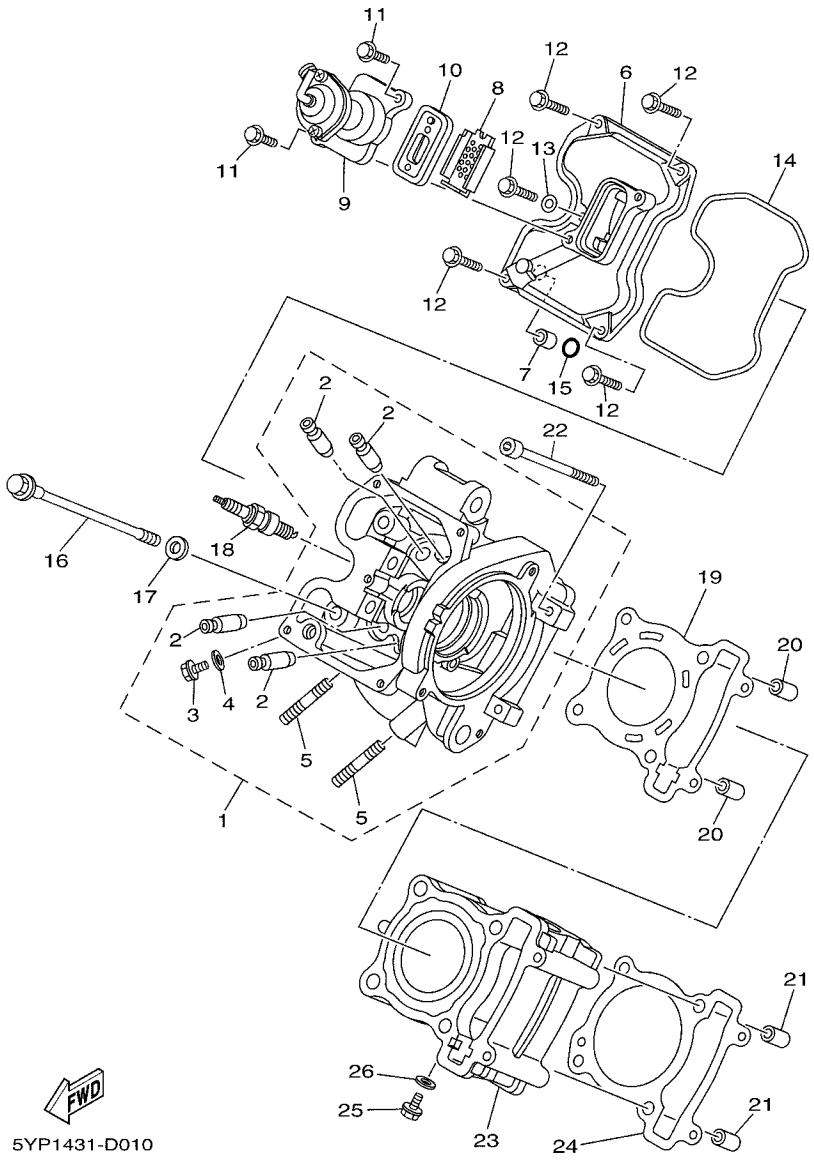

FIG. 1 เสื้อสูบ & ฝาสูบ CYLINDER HEAD

REF. NO.	หมายเลขอะไหล่ PART NO.	ชื่ออะไหล่และรายละเอียด DESCRIPTION	4S3A	4S3B	4S3C			หมายเหตุ REMARKS
1	5YP–E1102–00	ชุดฝาสูบ CYLINDER HEAD ASSY	1	1	1			
2	5YP–E1133–10	.ตัวนำ ลิ้น 1 .GUIDE, VALVE 1	4	4	4			
3	90153–06803	.สกรูหกเหลี่ยม .SCREW, HEXAGON	1	1	1			
4	90430–06817	.ปะเก็น .GASKET	1	1	1			
5	95617–08620	.โบ๊ลท์ สตัด .BOLT, STUD	2	2	2			
6	5YP–E1191–00	ฝาครอบฝาสูบ 1 COVER, CYLINDER HEAD 1	1	1	1			
7	91811–10005	สลัก PIN, DOWEL	1	1	1			
8	5YP–1482K–00	แผ่นรองรีดวาลึว PLATE	1	1	1			
9	5YP–E4840–00	ชุดวาว์ลตัดอากาศ AIR CUT VALVE ASSY	1	1	1			
10	5YP–E4890–00	ชุดรีดวาล์ว REED VALVE ASSY	1	1	1			
11	95027–06014	โบ๊ลท์ หน้าแปลน BOLT, FLANGE	2	2	2			
12	95027–06020	โบ๊ลท์ หน้าแปลน BOLT, FLANGE	5	5	5			
13	90430–06817	ปะเก็น GASKET	1	1	1			
14	5YP–E1193–00	ปะเก็นฝาครอบ 1 GASKET, HEAD COVER 1	1	1	1			
15	93210–11802	โอริง O-RING	1	1	1			
16	90105–08850	โบ๊ลท์ หน้าแปลน BOLT, FLANGE	4	4	4			
17	90201–08609	แหวนรอง WASHER, PLATE	4	4	4			
18	94700–00866	หัวเทียน PLUG, SPARK (NGK CPR8EA)	1	1	1			
19	5YP–E1181–00	ปะเก็นฝาสูบ 1 GASKET, CYLINDER HEAD 1	1	1	1			
20	99530–10114	สลัก PIN, DOWEL	2	2	2			
21	99530–10114	สลัก PIN, DOWEL	2	2	2			
22	91317–06100	โบ๊ลท์ BOLT	2	2	2			
23	5YP–E1311–00	เสื้อสูบ 1 CYLINDER 1	1	1	1			
24	5YP–E1351–00	ปะเก็น GASKET, CYLINDER	1	1	1			
25	90153–06803	สกรูหกเหลี่ยม SCREW, HEXAGON	1	1	1			
26	90430–06817	ปะเก็น GASKET	1	1	1			

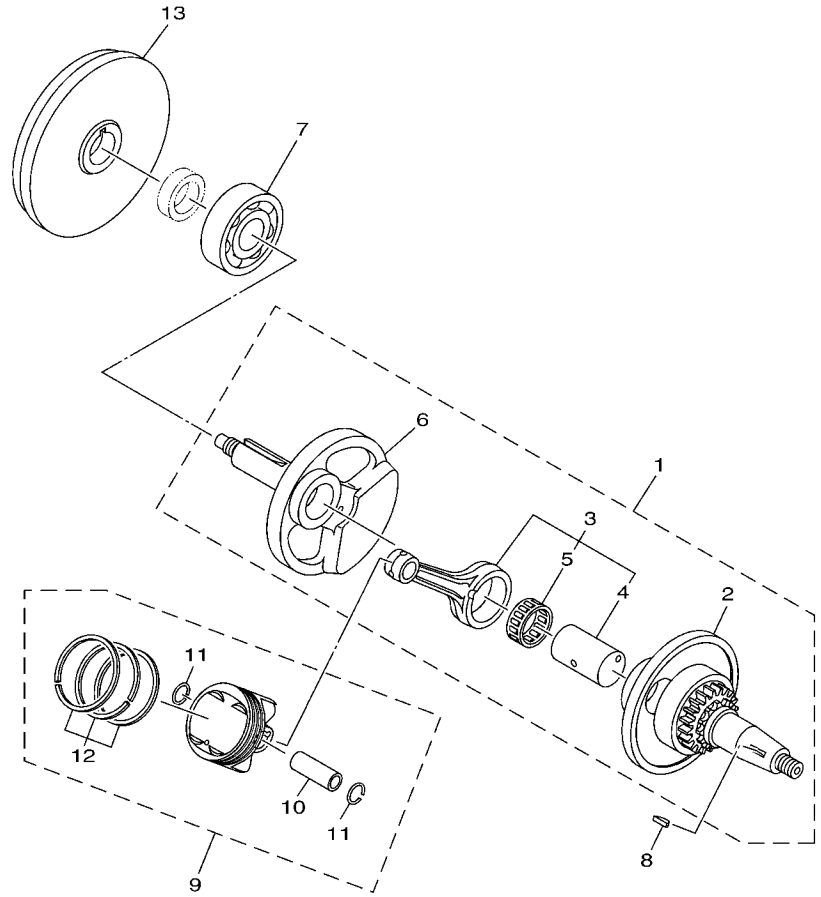

4S34431-G020

FIG. 2 ชุดเพลาข้อเหวี่ยง & ลูกสูบ CRANKSHAFT & PISTON

REF. NO.	หมายเลขอะไหล่ PART NO.	ชื่ออะไหล่และรายละเอียด DESCRIPTION	4S3A	4S3B	4S3C			หมายเหตุ REMARKS
1	2S4–WE140–30	ชุดเพลาข้อเหวี่ยง CRANKSHAFT ASSY	1	1	1			
2	5YP–WE141–00	.ชุดแคร้ง 1 .CRANK SUB ASSY 1	1	1	1			
3	5YP–E1650–02	.ชุดก้านสูบ .CONNECTING ROD ASSY	1	1	1			
4	1S8–11681–00	..สลักก้านสูบ ..PIN, CRANK 1	1	1	1			
5	93310–528X7	..ลูกปืน ..BEARING	1	1	1			
6	2S4–E1422–00	.ข้อเหวี่ยงข้างขวา .CRANK 2	1	1	1			
7	93306–305X7	ลูกปืน BEARING	1	1	1			
8	90280–03017	ลิ่มจานไฟ KEY, WOODRUFF	1	1	1			
9	5YP–E1630–02	ลูกสูบชุด (STD) PISTON ASSY (STD)	1	1	1			
10	5YP–E1633–00	.สลักลูกสูบ .PIN, PISTON	1	1	1			
11	93450–16115	.คลิ๊บ .CIRCLIP	2	2	2			
12	5YP–E1603–00	.ชุดแหวนลูกสูบมาตรฐาน .PISTON RING SET (STD)	1	1	1			
13	4S3–E1571–00	ชุดล้อช่วยแรง FLYWHEEL	1	1	1			

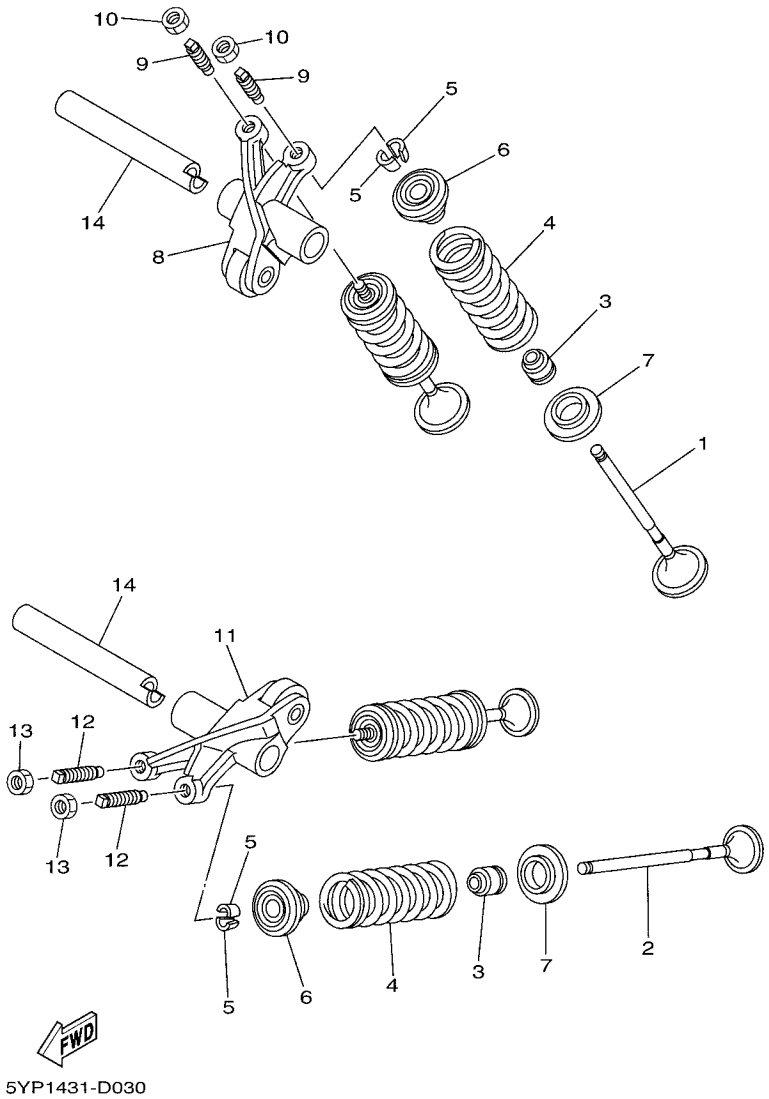

FIG. 3 ลิ้นไอดี & ลิ้นไอเสีย VALVE

REF. NO.	หมายเลขอะไหล่ PART NO.	ชื่ออะไหล่และรายละเอียด DESCRIPTION	4S3A	4S3B	4S3C			หมายเหตุ REMARKS
1	5YP–E2111–00	ลิ้นไอดี VALVE, INTAKE	2	2	2			
2	5YP–E2121–00	ลิ้นไอเสีย VALVE, EXHAUST	2	2	2			
3	5YP–E2119–00	ซีล แกนลิ้น SEAL, VALVE STEM	4	4	4			
4	5YP–E2113–00	สปริงลิ้นตัวใน SPRING, VALVE INNER	4	4	4			
5	1WG–12118–00	ประกับล็อควาล์ว COTTER, VALVE	8	8	8			
6	5YP–12117–00	ตัวกัน สปริงวาล์ว RETAINER, VALVE SPRING	4	4	4			
7	5YP–E2126–00	ซีล สปริงลิ้น2 SEAT, VALVE SPRING 2	4	4	4			
8	5YP–E2151–00	กระเดื่องวาล์ว ARM, VALVE ROCKER	1	1	1			
9	5YP–E2159–00	สกรู ปรับระยะวาล์ว SCREW, VALVE ADJUSTING	2	2	2			
10	90170–05302	น๊อต NUT	2	2	2			
11	5YP–E2161–00	กระเดื่องวาล์ว 2 ARM, VALVE ROCKER 2	1	1	1			
12	5YP–E2159–00	สกรู ปรับระยะวาล์ว SCREW, VALVE ADJUSTING	2	2	2			
13	90170–05302	น๊อต NUT	2	2	2			
14	5YP–E2156–00	แกนกระเดื่องกดวาล์ว 2 SHAFT, ROCKER 2	2	2	2			

FIG. 4 เพลาลูกเบี้ยว & โซ่ราวลิ้น CAMSHAFT & CHAIN

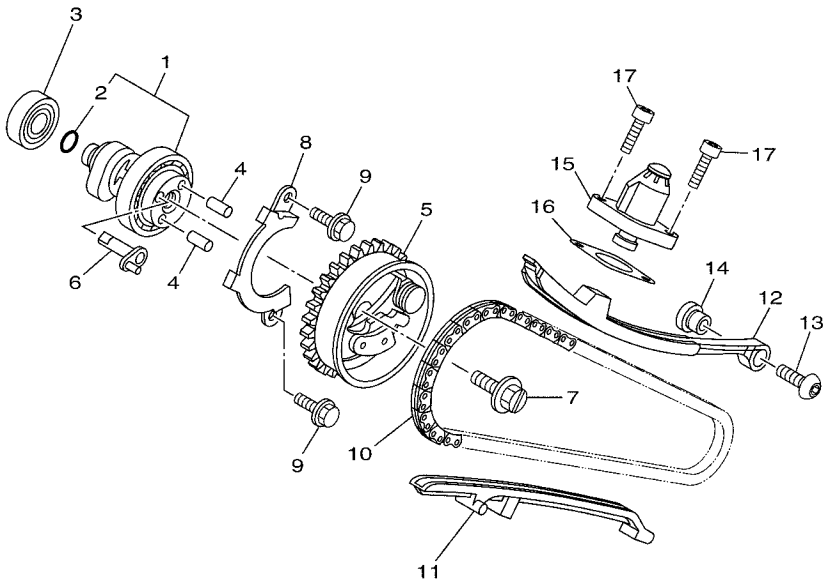

5YP1431-D040

REF. NO.	หมายเลขอะไหล่ PART NO.	ชื่ออะไหล่และรายละเอียด DESCRIPTION	4S3A	4S3B	4S3C			หมายเหตุ REMARKS
1	5YP–E2170–01	ชุดแกนราวลิ้น 1 CAMSHAFT ASSY 1	1	1	1			
2	93210–09805	.โอริง .O-RING	1	1	1			
3	93306–001X2	ลูกปืน BEARING	1	1	1			
4	99480–05010	สลัก PIN	2	2	2			
5	1B9–E2280–02	ชุดอุปกรณ์ลดแรงอัด DECOMPRESSION ASSY	1	1	1			
6	5YP–E2288–00	ลูกเบี้ยวรับแรงอัด CAM, DECOMPRESSION	1	1	1			
7	5YP–E2157–00	โบ๊ลท์ BOLT	1	1	1			
8	5YP–E111F–00	แผ่นรอง PLATE	1	1	1			
9	95027–06010	โบ๊ลท์ หน้าแปลน BOLT, FLANGE	2	2	2			
10	94568–A8096	โซ่ราวลิ้น (จำนวน 96 ข้อ) CHAIN	1	1	1			
11	5YP–E2231–00	ตัวประคองโซ่ 1 GUIDE, STOPPER 1	1	1	1			
12	5YP–E2241–00	ตัวประคองโซ่ 2 GUIDE, STOPPER 2	1	1	1			
13	90149–06829	สกรู SCREW	1	1	1			
14	5YP–E5598–00	บู๊ช COLLAR	1	1	1			
15	5MX–E2210–00	ชุดปรับความตึงโซ่ราวลิ้น TENSIONER ASSY, CAM CHAIN	1	1	1			
16	5VV–E2213–00	ปะเก็นเสื้อปรับความตึง GASKET, TENSIONER CASE	1	1	1			
17	91317–06016	โบ๊ลท์ BOLT	2	2	2			

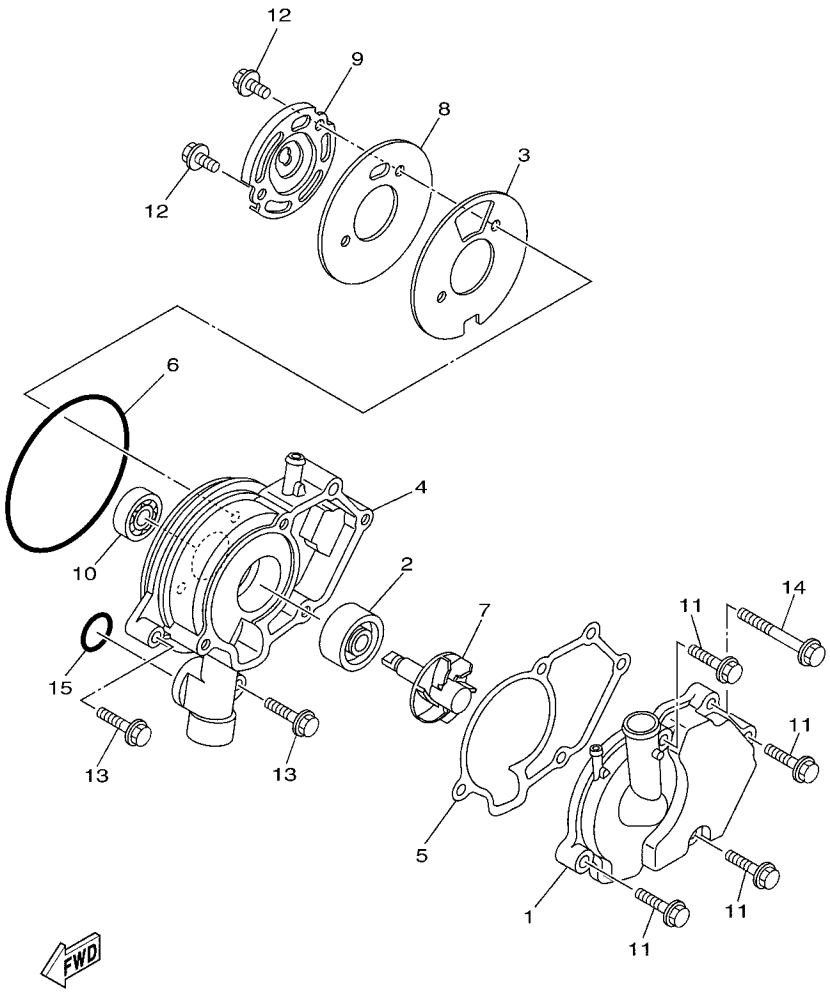

5YP1431-D050

FIG. 5 ชุดปั๊มน้ำ WATER PUMP

REF. NO.	หมายเลขอะไหล่ PART NO.	ชื่ออะไหล่และรายละเอียด DESCRIPTION	4S3A	4S3B	4S3C			หมายเหตุ REMARKS
1	5YP–E2422–00	ฝาครอบปั๊มน้ำ COVER, HOUSING	1	1	1			
2	93103–10800	ซีล OIL SEAL	1	1	1			
3	5YP–E2428–00	ปะเก็นปั๊มน้ำ 2 GASKET, HOUSING COVER 2	1	1	1			
4	5YP–E1185–01	ฝาครอบตั้งโซ่ราวลิ้น COVER, CYLINDER HEAD SIDE 1	1	1	1			
5	5YP–E1196–00	ปะเก็นเสื้อสูบ GASKET, CYLINDER HEAD SIDE	1	1	1			
6	93210–84800	โอริง O-RING	1	1	1			
7	5YP–E2450–00	ชุดเพลาใบพัดปั๊มน้ำ IMPELLER SHAFT ASSY	1	1	1			
8	5YP–E1951–00	แผ่นรอง PLATE	1	1	1			
9	5YP–E1952–01	แผ่นรอง PLATE	1	1	1			
10	93306–000Y2	ลูกปืน BEARING	1	1	1			
11	95027–06025	โบ๊ลท์ หน้าแปลน BOLT, FLANGE	4	4	4			
12	95027–06012	โบ๊ลท์ หน้าแปลน BOLT, FLANGE	2	2	2			
13	95027–06025	โบ๊ลท์ หน้าแปลน BOLT, FLANGE	2	2	2			
14	95027–06050	โบ๊ลท์ หน้าแปลน BOLT, FLANGE	1	1	1			
15	93210–19809	โอริง O-RING	1	1	1			

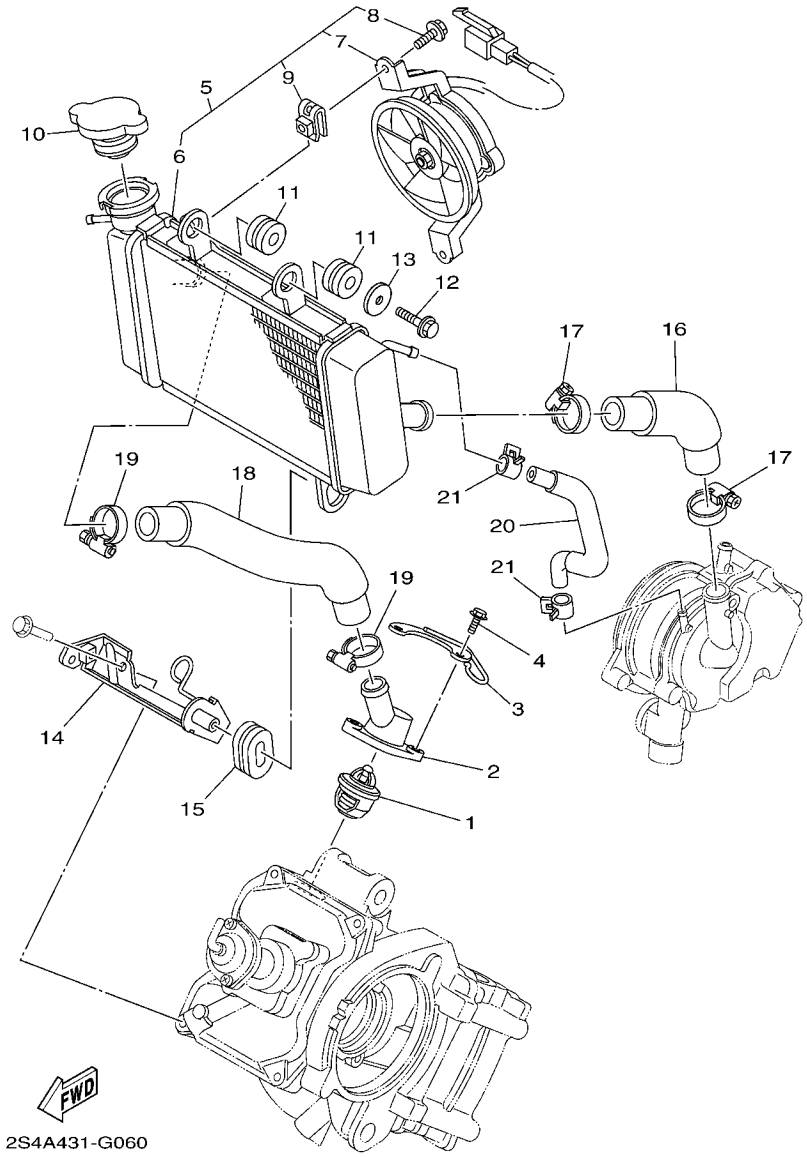

FIG. 6 ชุดหม้อน้ำ & ท่อน้ำ RADIATOR & HOSE

REF. NO.	หมายเลขอะไหล่ PART NO.	ชื่ออะไหล่และรายละเอียด DESCRIPTION	4S3A	4S3B	4S3C			หมายเหตุ REMARKS
1	5YP–12411–00	ตัวควบคุมอุณหภูมิน้ำหล่อเย็น THERMOSTAT	1	1	1			
2	5YP–E2413–00	ฝาครอบตัวควบคุมอุณหภูมิ COVER, THERMOSTAT	1	1	1			
3	5YP–E2491–00	สายรัด 1 CLAMP 1	1	1	1			
4	90105–06848	โบ๊ลท์ หน้าแปลน BOLT, FLANGE	2	2	2			
5	5YP–E240A–00	ชุดหม้อน้ำ RADIATOR ASSY	1	1	1			
6	5YP–E2461–00	.หม้อน้ำ .RADIATOR ASSY	1	1	1			
7	5YP–E2405–00	.ชุดพัดลมระบายความร้อนหม้อน้ำ .BLOWER ASSY	1	1	1			
8	5YP–E2675–00	.โบ๊ลท์ ยึดพัดลมระบายความร้อน .BOLT, BLOWER HOLDING	2	2	2			
9	5YP–E2671–00	.น๊อต .NUT 1	2	2	2			
10	5YP–E2462–00	ฝาครอบหม้อน้ำ CAP, RADIATOR	1	1	1			
11	90480–15363	ยางรอง GROMMET	2	2	2			
12	95827–06016	โบ๊ลท์ หน้าแปลน BOLT, FLANGE	1	1	1			
13	90201–06817	แหวนรอง WASHER, PLATE	1	1	1			
14	5YP–E2443–00	เหล็กยึด STAY	1	1	1			
15	90480–01803	ยางรอง GROMMET	1	1	1			
16	5YP–E2481–00	ท่อ 1 PIPE 1	1	1	1			
17	90450–28801	ชุดเหล็กรัดสาย HOSE CLAMP ASSY	2	2	2			
18	5YP–E2482–00	ท่อ 2 PIPE 2	1	1	1			
19	90450–28801	ชุดเหล็กรัดสาย HOSE CLAMP ASSY	2	2	2			
20	5YP–E2576–00	ท่อ HOSE 1	1	1	1			
21	90467–10804	คลิ๊บรัด CLIP	2	2	2			

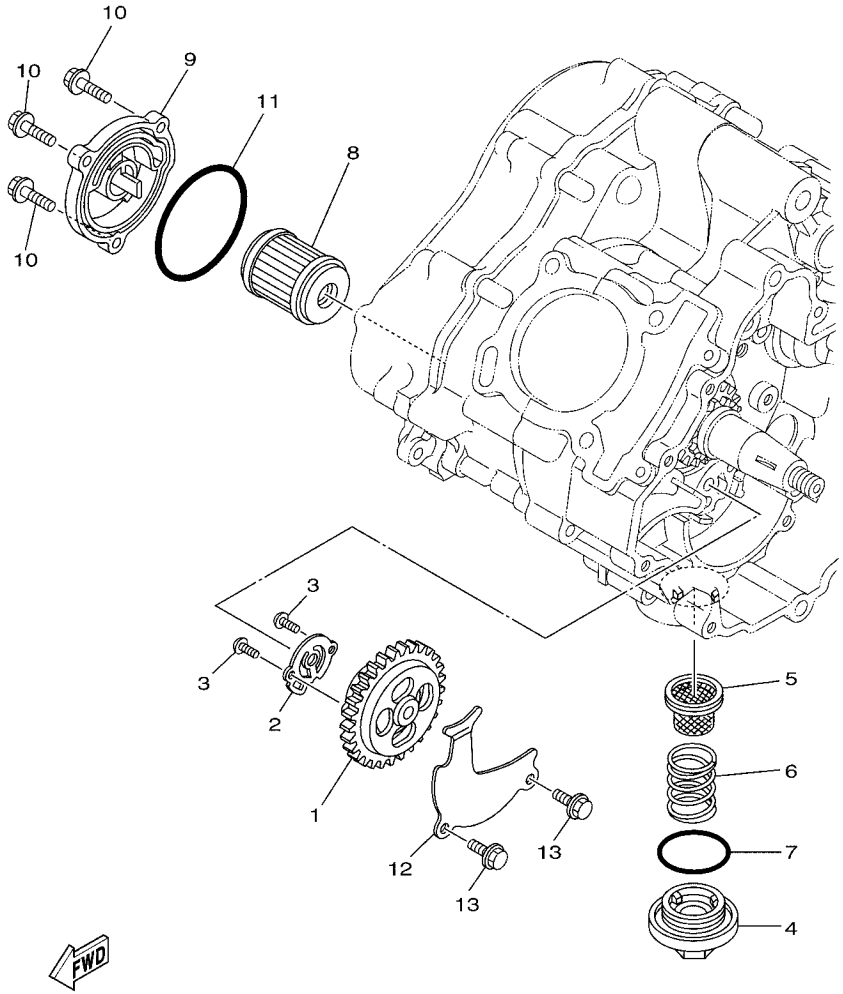

5YP1431-D070

FIG. 7 ชุดปั๊มน้ำมันหล่อลื่น OIL PUMP

REF. NO.	หมายเลขอะไหล่ PART NO.	ชื่ออะไหล่และรายละเอียด DESCRIPTION	4S3A	4S3B	4S3C			หมายเหตุ REMARKS
1	5YP–E3300–00	ชุดปั๊มน้ำมันหล่อลื่น OIL PUMP ASSY	1	1	1			
2	5YP–E3329–00	ปะเก็นฝาครอบปั๊ม GASKET, PUMP COVER	1	1	1			
3	92017–05025	โบ๊ลท์ BOLT, BUTTON HEAD	2	2	2			
4	5YP–E5351–00	ปลั๊กถ่ายน้ำมัน PLUG, DRAIN	1	1	1			
5	5YP–E3411–00	ตะแกรงกรอง น้ำมันเครื่อง STRAINER, OIL	1	1	1			
6	90501–18576	สปริง SPRING, COMPRESSION	1	1	1			
7	93210–34801	โอริง O-RING	1	1	1			
8	5YP–E3440–00	ชุดไส้กรอง ELEMENT ASSY, OIL CLEANER	1	1	1			
9	2S5–E3447–00	ฝาครอบไส้กรองน้ำมัน COVER, OIL ELEMENT	1	1	1			
10	9502M–06020	โบ๊ลท์ หน้าแปลน BOLT, FLANGE	3	3	3			
11	93210–59800	โอริง O-RING	1	1	1			
12	5YP–E3327–00	ฝาครอบเฟืองปั๊ม COVER, PUMP GEAR	1	1	1			
13	9502L–06012	โบ๊ลท์ หน้าแปลน BOLT, FLANGE	2	2	2			

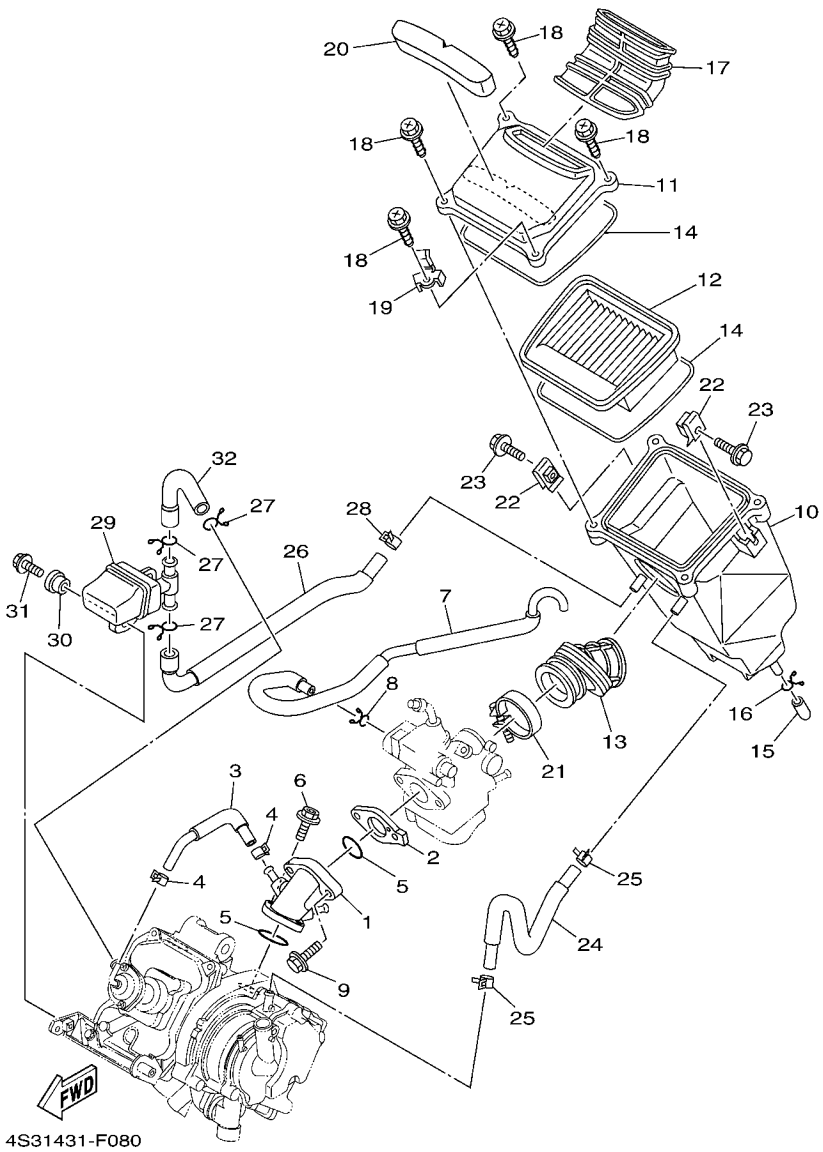

FIG. 8 ชุดกรองอากาศ INTAKE

REF. NO.	หมายเลขอะไหล่ PART NO.	ชื่ออะไหล่และรายละเอียด DESCRIPTION	4S3A	4S3B	4S3C			หมายเหตุ REMARKS
1	5YP–E3586–00	ข้อต่อคาร์บูเรเตอร์ 1 JOINT, CARBURETOR 1	1	1	1			
2	5YP–E3595–00	ข้อต่อ JOINT	1	1	1			
3	5YP–E3542–00	ท่อ HOSE, VACUUM SENSING 1	1	1	1			
4	90467–08801	คลิ๊บรัด CLIP	2	2	2			
5	93210–32801	โอริง O-RING	2	2	2			
6	90105–06061	โบ๊ลท์ หน้าแปลน BOLT, FLANGE	2	2	2			
7	5YP–E4197–00	ท่อ PIPE	1	1	1			
8	90467–10803	คลิ๊บรัด CLIP	1	1	1			
9	9502N–06020	โบ๊ลท์ หน้าแปลน BOLT, FLANGE	2	2	2			
10	5YP–E4411–01	เสื้อหม้อกรอง CASE, AIR CLEANER 1	1	1	1			
11	5YP–E4412–00	ฝาปิดหม้อกรอง CAP, CLEANER CASE 1	1	1	1			
12	5YP–E4450–00	ไส้กรองอากาศ ELEMENT ASSY, AIR CLEANER	1	1	1			
13	5YP–E4453–00	ยางหม้อกรอง JOINT, AIR CLEANER 1	1	1	1			
14	5YP–E4452–00	ซีล SEAL	2	2	2			
15	5VV–E443E–00	ท่อ ระบาย PIPE, DRAIN	1	1	1			
16	90467–12800	คลิ๊บรัด CLIP	1	1	1			
17	5YP–E4437–00	ยางหม้อกรอง DUCT	1	1	1			
18	90163–05803	สกรูเกลียวปล่อย SCREW, TAPPING	4	4	4			
19	90465–08805	เหล็กรัด CLAMP	1	1	1			
20	4S3–E4425–00	ยางรอง DAMPER 1	1	1	1			
21	90460–46206	เหล็กรัด CLAMP, HOSE	1	1	1			
22	90183–06023	น๊อตสปริง NUT, SPRING	2	2	2			
23	90119–06051	โบ๊ลท์พร้อมแหวน BOLT, WITH WASHER	2	2	2			
24	5YP–E1166–00	ท่อยาง PIPE, BREATHER 1	1	1	1			
25	90467–13064	คลิ๊บรัด CLIP	2	2	2			
26	5YP–E4882–00	ท่อ HOSE, BEND 2	1	1	1			
27	90467–15012	คลิ๊บรัด CLIP	3	3	3			

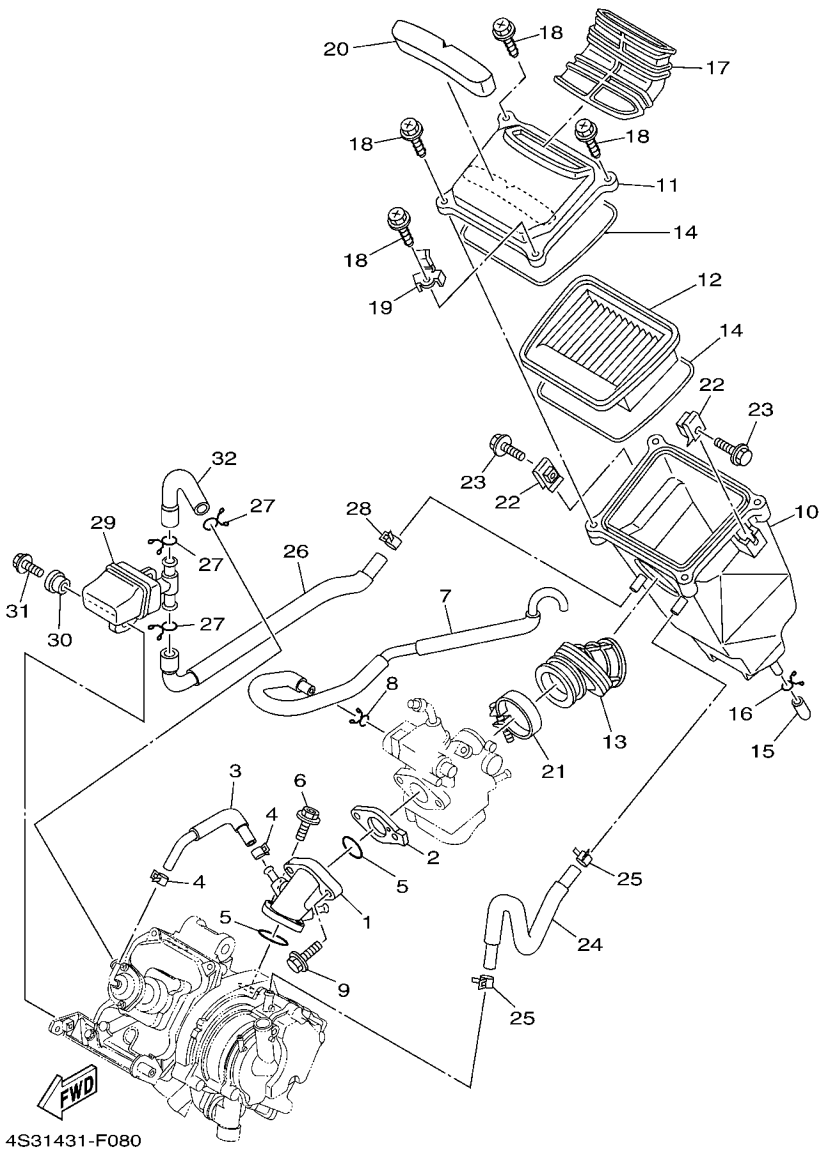

FIG. 8 ชุดกรองอากาศ INTAKE

REF. NO.	หมายเลขอะไหล่ PART NO.	ชื่ออะไหล่และรายละเอียด DESCRIPTION	4S3A	4S3B	4S3C			หมายเหตุ REMARKS
28	90467–13805	คลิ๊บรัด CLIP	1	1	1			
29	5YP–E4877–00	กล่องลดเสียง RESONATOR	1	1	1			
30	90387–06875	บุ๊ช COLLAR	1	1	1			
31	9702N–06016	โบ๊ลท์ BOLT	1	1	1			
32	5YP–E4881–00	ท่อ HOSE, BEND 1	1	1	1			

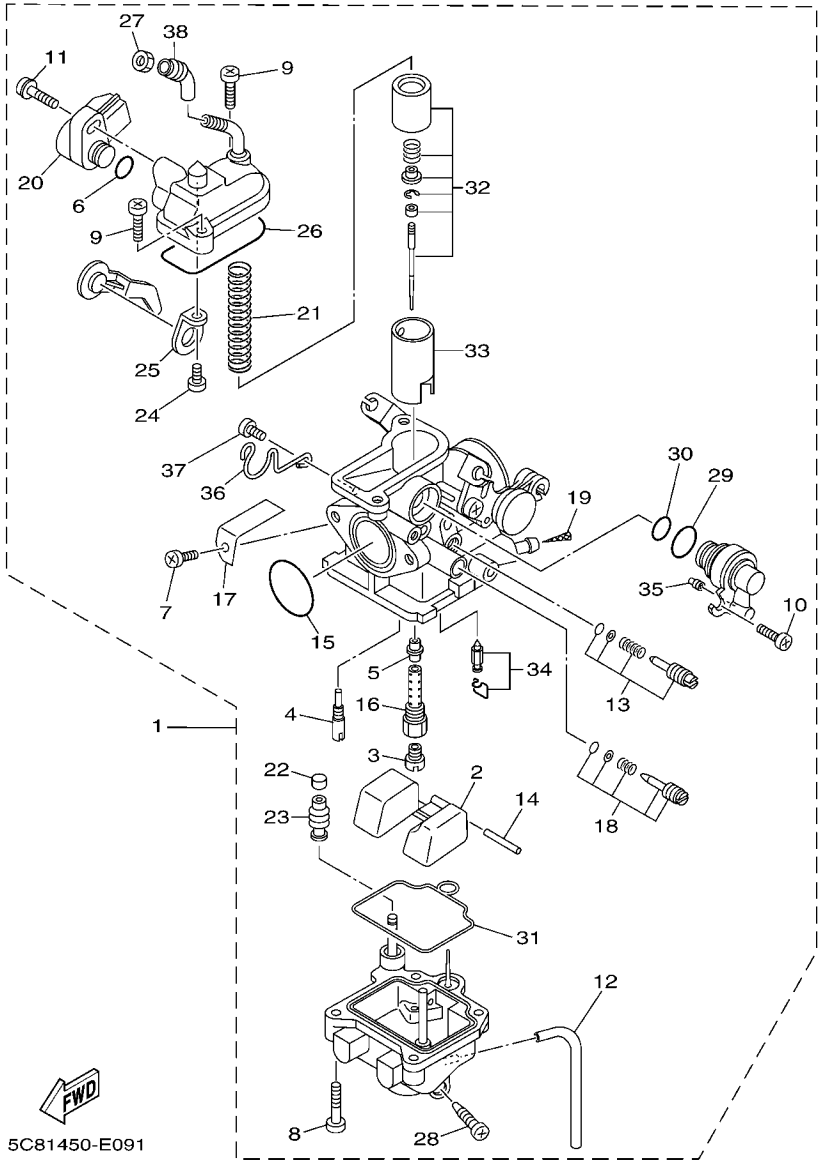

FIG. 9 ชุดคาร์บูเรเตอร์ CARBURETOR

REF. NO.	หมายเลขอะไหล่ PART NO.	ชื่ออะไหล่และรายละเอียด DESCRIPTION	4S3A	4S3B	4S3C			หมายเหตุ REMARKS
1	5YP–E4101–02	ชุดคาร์บูเรเตอร์ 1 CARBURETOR ASSY 1	1	1	1			
2	5YP–14185–00	.ลูกลอย .FLOAT	1	1	1			
3	3G2–14231–21	.นมหนูหลัก (#105) .JET, MAIN (#105)	1	1	1			
4	3H1–14142–20	.นมหนูอากาศ (# 20) .JET, PILOT (# 20)	1	1	1			
5	5VL–14141–29	.เสื้อนมหนู .NOZZLE, MAIN	1	1	1			
6	5YP–14561–00	.โอริง .O-RING	1	1	1			
7	98507–04008	.สกรูหัวแฉก .SCREW, PAN HEAD	1	1	1			
8	98507–04014	.สกรูหัวแฉก .SCREW, PAN HEAD	4	4	4			
9	98507–04018	.สกรูหัวแฉก .SCREW, PAN HEAD	2	2	2			
10	4XV–24453–00	.สกรู .SCREW	1	1	1			
11	5YP–14429–00	.สกรู .SCREW	1	1	1			
12	5YP–14349–00	.ท่อระบาย .PIPE	1	1	1			
13	5YP–14103–01	.ชุดสกรูตั้งเร่ง .THROTTLE SCREW SET	1	1	1			
14	127–14186–00	.สลักลูกลอย .PIN, FLOAT	1	1	1			
15	5YP–14147–00	.โอริง .O-RING	1	1	1			
16	5YP–14145–00	.นมหนู .SETTER, NEEDLE JET	1	1	1			
17	5YP–14146–00	.แผ่น .PLATE	1	1	1			
18	5YP–14105–01	.ชุดสกรูตั้งอากาศ .PILOT SCREW SET	1	1	1			
19	5LW–14994–00	.กรองเบนซิน .NET, FILTER	1	1	1			
20	5YP–H5885–00	.ชุดเซ็นเซอร์ควบคุมน้ำมัน .THROTTLE SENSOR ASSY	1	1	1			
21	5YP–14131–00	.สปริงลิ้นควบคุมการจ่ายน้ำมัน .SPRING, THROTTLE VALVE	1	1	1			
22	22F–14174–00	.ฝาปิดบู๊ชโซ๊ค .CAP, PLUNGER	1	1	1			
23	5YP–14169–10	.ยางหุ้มแกน .CAP	1	1	1			
24	5YP–14216–00	.สกรู .SCREW	1	1	1			
25	5YP–14243–00	.แผ่นรอง .PLATE	1	1	1			
26	5YP–14959–00	.ปะเก็น .GASKET	1	1	1			
27	522–14161–00	.น๊อต .NUT, CABLE ADJUSTING	1	1	1			

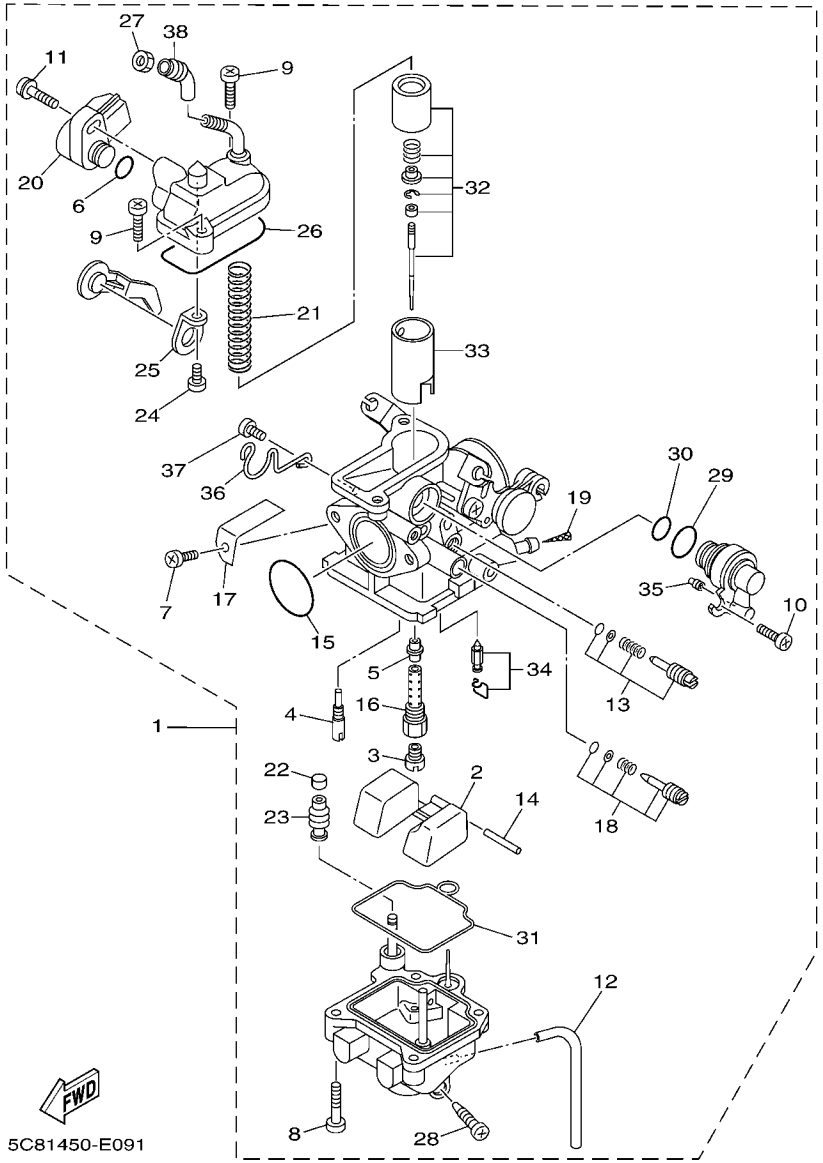

FIG. 9 ชุดคาร์บูเรเตอร์ CARBURETOR

REF. NO.	หมายเลขอะไหล่ PART NO.	ชื่ออะไหล่และรายละเอียด DESCRIPTION	4S3A	4S3B	4S3C			หมายเหตุ REMARKS
28	5LW–14191–00	.ปลั๊กถ่ายน้ำมัน .PLUG, DRAIN	1	1	1			
29	5YP–14562–00	.โอริง .O-RING	1	1	1			
30	5YP–14563–00	.โอริง .O-RING	1	1	1			
31	5YP–14564–00	.โอริง .O-RING	1	1	1			
32	5YP–1490J–00	.เข็มเร่งชุด .NEEDLE SET	1	1	1			
33	5YP–14112–20	.ลิ้นลูกเร่ง 1 .VALVE, THROTTLE 1	1	1	1			
34	5YY–14150–00	.ชุดเข็มลูกลอย .NEEDLE ASSY	1	1	1			
35	5YP–14515–00	.นมหนู .JET	1	1	1			
36	5YP–14919–00	.คลิ๊บ .CLIP	1	1	1			
37	98507–04006	.สกรูหัวแฉก .SCREW, PAN HEAD	1	1	1			
38	5YP–14118–00	.ท่อหัวเกลียว .CAP	1	1	1			

FIG. 10 ชุดท่อไอเสีย EXHAUST

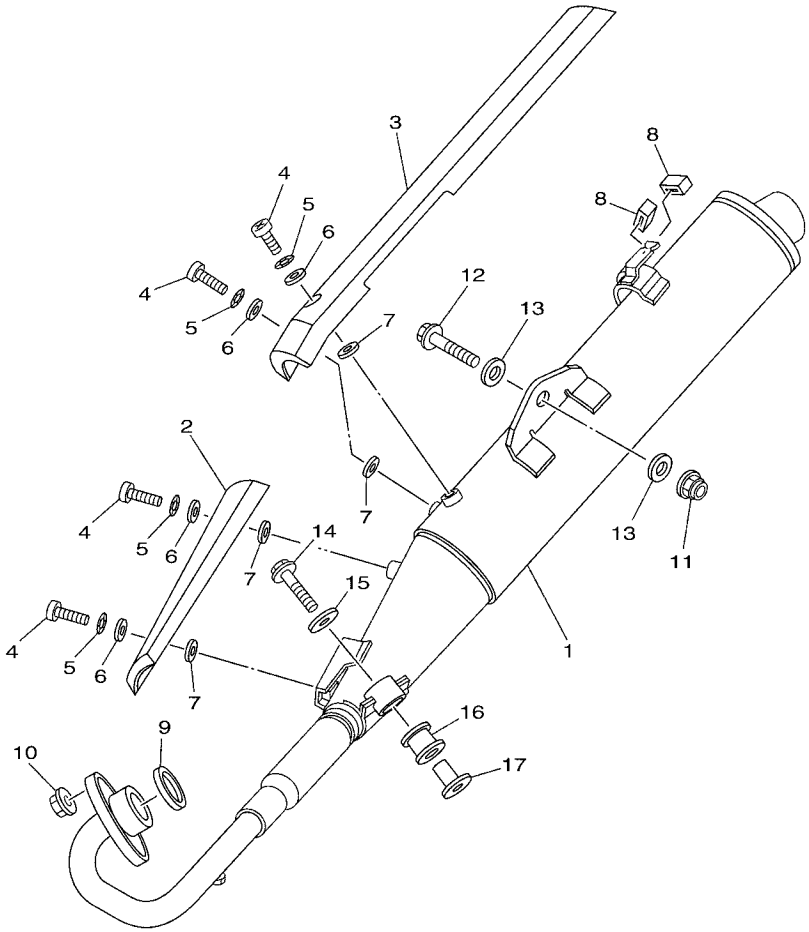

5YP1431-D100

REF. NO.	หมายเลขอะไหล่ PART NO.	ชื่ออะไหล่และรายละเอียด DESCRIPTION	4S3A	4S3B	4S3C			หมายเหตุ REMARKS
1	5YP–E4703–10	ท่อไอเสีย MUFFLER COMP. 1	1	1	1			
2	5YP–E4728–00	แผงกัน ท่อไอเสีย 2 PROTECTOR, MUFFLER 2	1	1	1			
3	4S3–E4758–00	แผงกันความร้อนท่อ สเตนเลส PROTECTOR, SILENCER	1	1	1			
4	98980–06010	สกรู SCREW, BIND	4	4	4			
5	90206–06090	แหวนรอง WASHER, WAVE	4	4	4			
6	90202–05187	แหวนรอง WASHER, PLATE	4	4	4			
7	90202–05188	แหวนรอง WASHER, PLATE	4	4	4			
8	5YP–E4737–00	ยางรอง DAMPER, MUFFLER	2	2	2			
9	5YP–E4613–00	ปะเก็นท่อ GASKET, EXHAUST PIPE	1	1	1			
10	95707–08500	น๊อต หน้าแปลน NUT, FLANGE	2	2	2			
11	95707–10500	น๊อต หน้าแปลน NUT, FLANGE	1	1	1			
12	95827–10045	โบ๊ลท์ หน้าแปลน BOLT, FLANGE	1	1	1			
13	90201–10141	แหวนรอง WASHER, PLATE	2	2	2			
14	95807–08035	โบ๊ลท์ หน้าแปลน BOLT, FLANGE	1	1	1			
15	90201–08612	แหวนรอง WASHER, PLATE	1	1	1			
16	5TN–E4747–00	ยางรอง ท่อไอเสีย DAMPER, MUFFLER	1	1	1			
17	90387–08812	บู๊ช COLLAR	1	1	1			

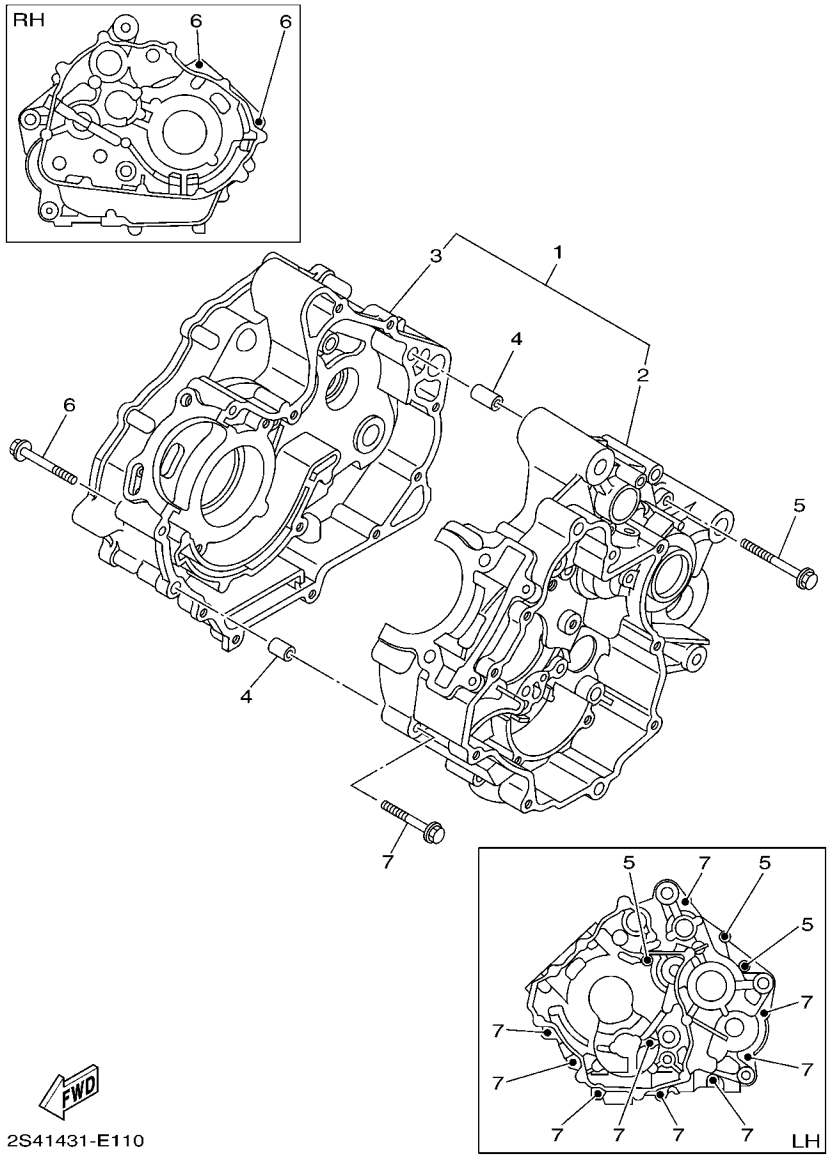

FIG. 11 ชุดห้องเครื่อง CRANKCASE

REF. NO.	หมายเลขอะไหล่ PART NO.	ชื่ออะไหล่และรายละเอียด DESCRIPTION	4S3A	4S3B	4S3C			หมายเหตุ REMARKS
1	4S3–E5150–00	ชุดแคร้ง CRANKCASE ASSY	1					
	2S4–E5150–00	ชุดแคร้ง CRANKCASE ASSY		1	1			
2	4S3–E5111–00	.แคร้งข้างซ้าย 1 .CRANKCASE 1	1					
	2S4–E5111–00	.แคร้งข้างซ้าย 1 .CRANKCASE 1		1	1			
3	5YP–E5121–00	.แคร้งข้างขวา 2 .CRANKCASE 2	1	1	1			
4	99530–10114	สลัก PIN, DOWEL	2	2	2			
5	9502L–06060	โบ๊ลท์ หน้าแปลน BOLT, FLANGE	3	3	3			
6	9502L–06050	โบ๊ลท์ หน้าแปลน BOLT, FLANGE	2	2	2			
7	9502L–06045	โบ๊ลท์ หน้าแปลน BOLT, FLANGE	9	9	9			

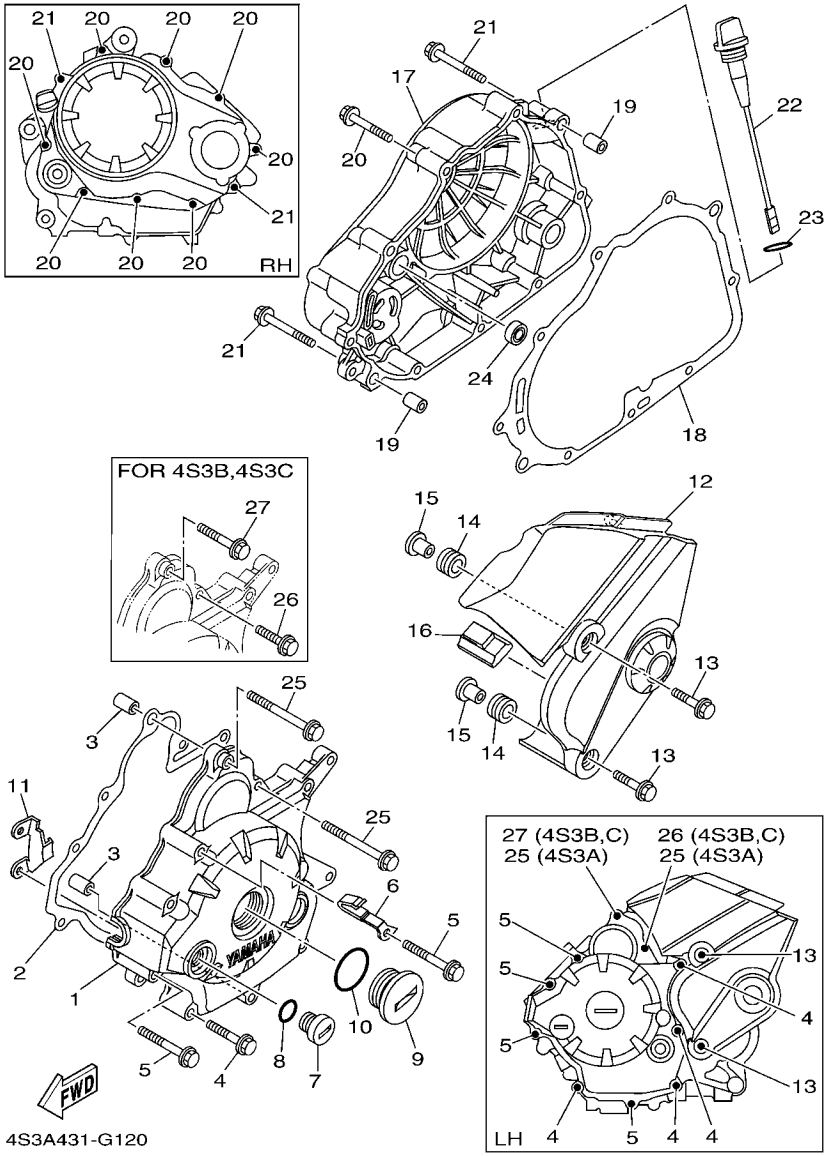

FIG. 12 ชุดฝาครอบเครื่องซ้าย - ขวา CRANKCASE COVER 1

REF. NO.	หมายเลขอะไหล่ PART NO.	ชื่ออะไหล่และรายละเอียด DESCRIPTION	4S3A	4S3B	4S3C			หมายเหตุ REMARKS
1	2S5–E5411–10	ฝาครอบ แคร้ง 1 COVER, CRANKCASE 1	1	1	1			
2	5YP–E5451–00	ปะเก็น GASKET, CRANKCASE COVER 1	1	1	1			
3	99530–10114	สลัก PIN, DOWEL	2	2	2			
4	9502M–06040	โบ๊ลท์ หน้าแปลน BOLT, FLANGE	4	4	4			
5	9502M–06050	โบ๊ลท์ หน้าแปลน BOLT, FLANGE	4	4	4			
6	90462–08805	เหล็กรัด CLAMP	1	1	1			
7	90340–14816	ปลั๊กถ่ายน้ำมันเครื่อง PLUG, STRAIGHT SCREW	1	1	1			
8	93210–14899	โอริง O-RING	1	1	1			
9	90340–32819	ปลั๊กถ่ายน้ำมันเครื่อง PLUG, STRAIGHT SCREW	1	1	1			
10	93210–32803	โอริง O-RING	1	1	1			
11	4S3–E5113–00	แผ่นยึด PLATE	1	1	1			
12	4S3–E5418–00–P0	ฝาครอบโซ่ COVER, CHAIN CASE	1	1	1			สีดำ MBL2
13	9580M–06025	โบ๊ลท์หน้าแปลน BOLT, FLANGE	2	2	2			
14	90480–13568	ยางรอง GROMMET	2	2	2			
15	90387–06063	บุ๊ช COLLAR	2	2	2			
16	5YP–E5377–00	ลูกยาง GUIDE, INLET	1	1	1			
17	2S4–E5421–10	ฝาครอบ แคร้ง 2 COVER, CRANKCASE 2	1	1	1			
18	5YP–E5461–00	ปะเก็น ฝาครอบแคร้ง 2 GASKET, CRANKCASE COVER 2	1	1	1			
19	99530–10114	สลัก PIN, DOWEL	2	2	2			
20	9502M–06040	โบ๊ลท์ หน้าแปลน BOLT, FLANGE	8	8	8			
21	9502M–06050	โบ๊ลท์ หน้าแปลน BOLT, FLANGE	2	2	2			
22	5YP–E5362–00	ปลั๊ก วัดน้ำมัน PLUG, OIL LEVEL	1	1	1			
23	93210–198F0	โอริง O-RING	1	1	1			
24	93101–10841	ซีล OIL SEAL	1	1	1			
25	9502M–06060	โบ๊ลท์ หน้าแปลน BOLT, FLANGE	2					
26	9502M–06030	โบ๊ลท์ หน้าแปลน BOLT, FLANGE		1	1			
27	9502M–06040	โบ๊ลท์ หน้าแปลน BOLT, FLANGE		1	1			

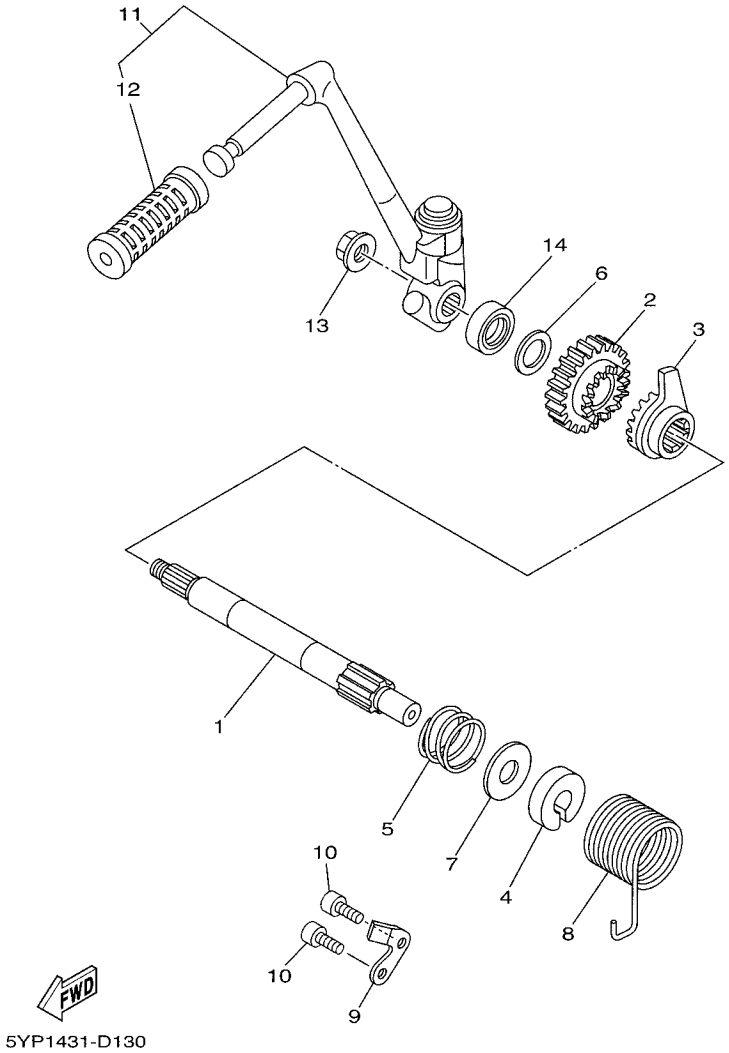

FIG. 13 ชุดคันสตาร์ท STARTER

REF. NO.	หมายเลขอะไหล่ PART NO.	ชื่ออะไหล่และรายละเอียด DESCRIPTION	4S3A	4S3B	4S3C			หมายเหตุ REMARKS
1	5YP–E5661–00	แกนสตาร์ท AXLE, KICK	1	1	1			
2	5YP–E5641–00	เฟืองสตาร์ท GEAR, KICK	1	1	1			
3	5YP–E5671–00	ฝาครอบเฟือง WHEEL, RATCHET	1	1	1			
4	5YP–E5664–00	บู๊ชรองสปริง GUIDE, SPRING	1	1	1			
5	5YP–E5767–00	สปริง SPRING	1	1	1			
6	90201–16803	แหวนรอง WASHER, PLATE	1	1	1			
7	5YP–E5696–00	แหวนรอง WASHER 2	1	1	1			
8	5YP–E5555–00	สปริง SPRING, RETURN	1	1	1			
9	5YP–E5674–00	ตัวบังคับ GUID, RATCHET WHEEL	1	1	1			
10	91317–06016	โบ๊ลท์ BOLT	2	2	2			
11	5YP–E5620–00	ชุดคันสตาร์ท KICK CRANK ASSY	1	1	1			
12	2A1–E5618–10	.ยางคันสตาร์ท .COVER, KICK LEVER	1	1	1			
13	90179–10017	น๊อต NUT	1	1	1			
14	93102–16800	ซีลน้ำมัน OIL SEAL	1	1	1			

FIG. 14 ชุดคลัทช์สตาร์ท STARTER CLUTCH

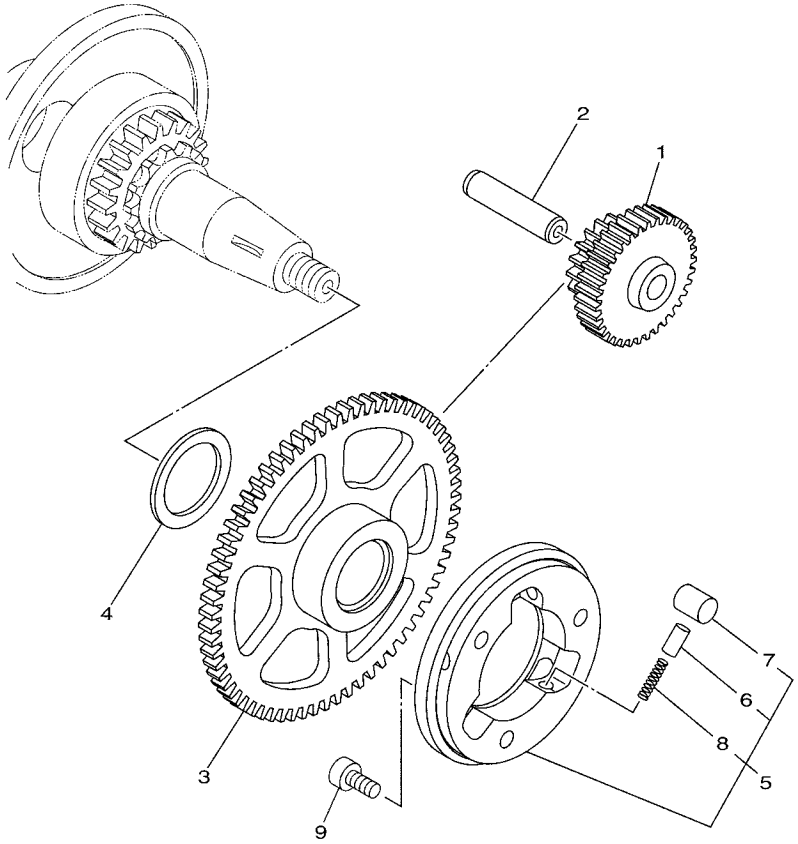

5YP1431-D140

REF. NO.	หมายเลขอะไหล่ PART NO.	ชื่ออะไหล่และรายละเอียด DESCRIPTION	4S3A	4S3B	4S3C			หมายเหตุ REMARKS
1	5YP–E5514–00	เกียร์ 2 GEAR 2	1					
2	5YP–E5521–00	เพลาเฟือง 1 SHAFT 1	1					
3	5YP–E5524–00	มูเล่ย์สตาร์ทเตอร์ WHEEL, STARTER	1					
4	90201–25021	แหวนรอง WASHER, PLATE	1					
5	5YP–E5580–00	ชุดคลัทช์สตาร์ทเตอร์ STARTER CLUTCH OUTER ASSY	1					
6	5HV–E5583–00	.ตัวครอบสปริง .CAP, STARTER CLUTCH SPRING	3					
7	5YP–E5614–00	.สลัก .PIN, DOWEL	3					
8	90501–030A0	.สปริง .SPRING, COMPRESSION	3					
9	91317–06014	โบัลท์ BOLT	3					

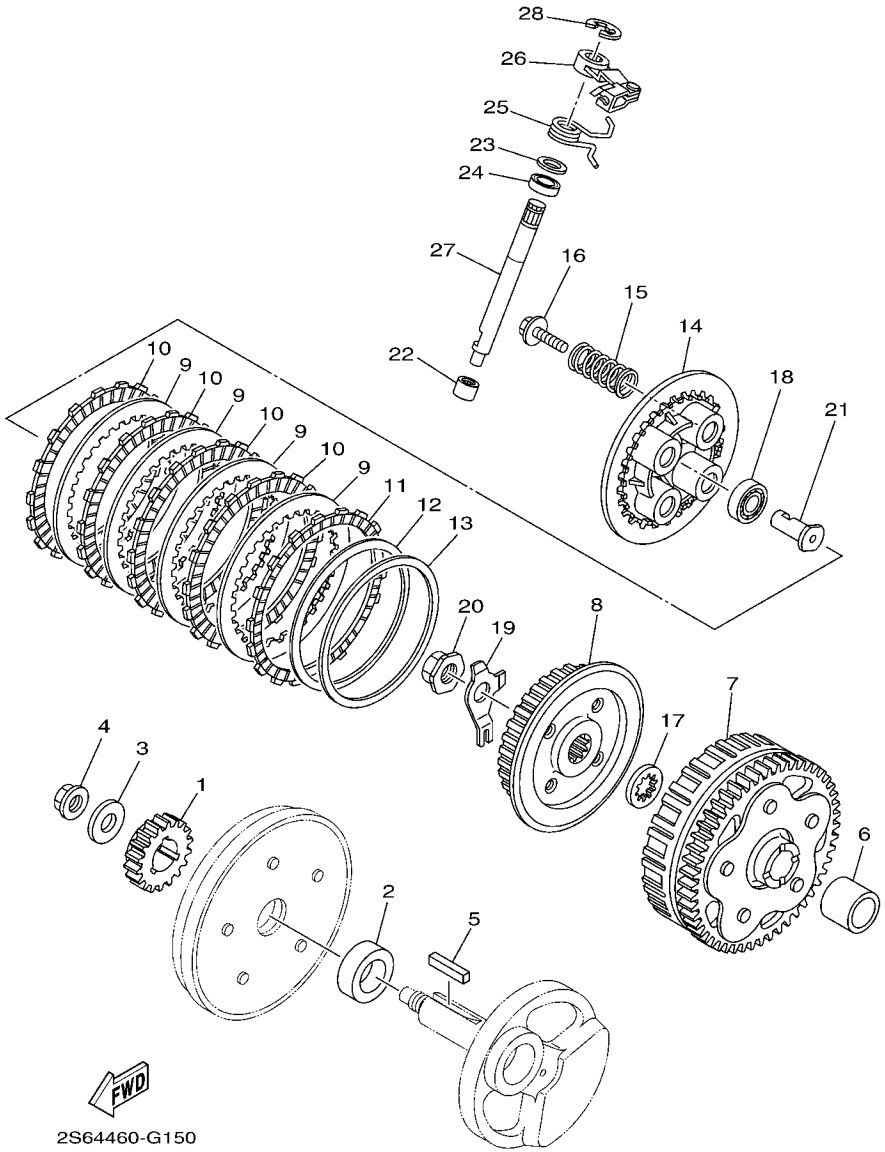

FIG. 15 ชุดคลัทช์ CLUTCH

REF. NO.	หมายเลขอะไหล่ PART NO.	ชื่ออะไหล่และรายละเอียด DESCRIPTION	4S3A	4S3B	4S3C			หมายเหตุ REMARKS
1	2S4–E6111–10	เฟืองคลัทช์ GEAR, PRIMARY DRIVE	1	1	1			
2	5YP–E6182–00	บู๊ช 2 SPACER 2	1	1	1			
3	90201–12019	แหวนรอง WASHER, PLATE	1	1	1			
4	90179–12659	น๊อต NUT	1	1	1			
5	90282–05006	ลิ่ม KEY, STRAIGHT	1	1	1			
6	2S4–E6181–00	บู๊ช SPACER 1	1	1	1			
7	2S4–E6150–03	เสื้อคลัทช์ PRIMARY DRIVEN GEAR COMP.	1	1	1			
8	2S4–E6371–02	จานคลัทช์ตัวใน BOSS, CLUTCH	1	1	1			
9	2S4–E6324–00	แผ่นเหล็กคลัทช์ PLATE, CLUTCH 1	4	4	4			
10	2S4–E6321–00	แผ่นคลัทช์ PLATE, FRICTION	4	4	4			
11	2S4–E6331–00	แผ่นคลัทช์ 2 PLATE, FRICTION 2	1	1	1			
12	5YP–E6383–00	สปริงคลัทช์ SPRING, CLUTCH BOSS	1	1	1			
13	2S4–E6384–00	แผ่นรอง PLATE, SEAT	1	1	1			
14	2S4–E6351–02	จานคลัทช์ PLATE, PRESSURE 1	1	1	1			
15	5YP–E6333–00	สปริง คลัทช์ SPRING, CLUTCH 1	4	4	4			
16	5YP–E6777–00	โบ๊ลท์ BOLT	4	4	4			
17	5YP–E6628–00	แหวนรอง WASHER	1	1	1			
18	93306–901Y7	ลูกปืน BEARING	1	1	1			
19	2S4–E6135–00	แหวนล็อค WASHER, LOCK	1	1	1			
20	90179–14001	น๊อต NUT	1	1	1			
21	2S4–E6356–00	แกนกระทุ้งคลัทช์ 1 ROD, PUSH 1	1	1	1			
22	93315–108Y5	ลูกปืน BEARING	1	1	1			
23	90201–12876	แหวนรอง WASHER, PLATE	1	1	1			
24	93102–12807	ซีลน้ำมัน OIL SEAL	1	1	1			
25	90508–14800	สปริง SPRING, TORSION	1	1	1			
26	2S4–E6340–00	ลูกเบี้ยวคลัทช์ PUSH LEVER ASSY	1	1	1			
27	2S4–E6382–00	แกนลูกเบี้ยวคลัทช์ AXLE, PUSH LEVER	1	1	1			

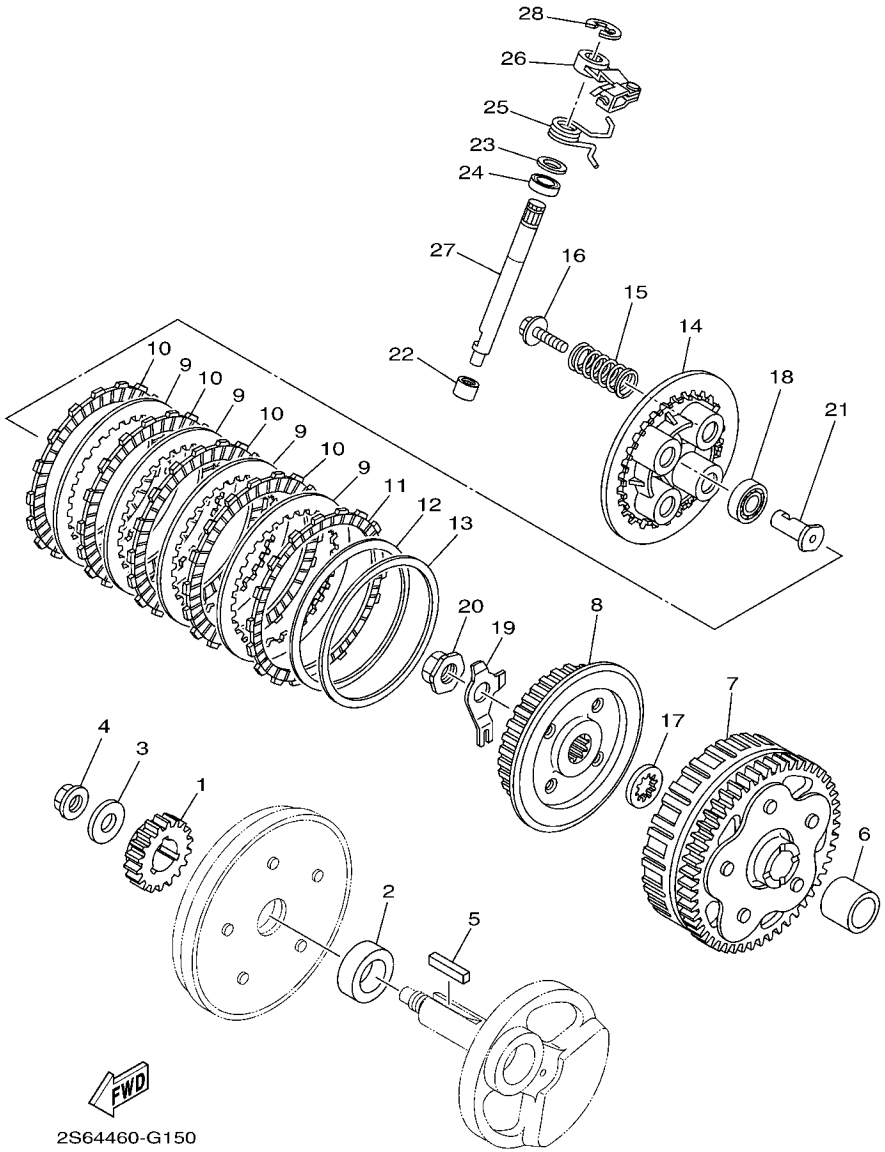

FIG. 15 ชุดคลัทช์ CLUTCH

REF. NO.	หมายเลขอะไหล่ PART NO.	ชื่ออะไหล่และรายละเอียด DESCRIPTION	4S3A	4S3B	4S3C			หมายเหตุ REMARKS
28	99001–09600	คลิ๊บ CIRCLIP	1	1	1			

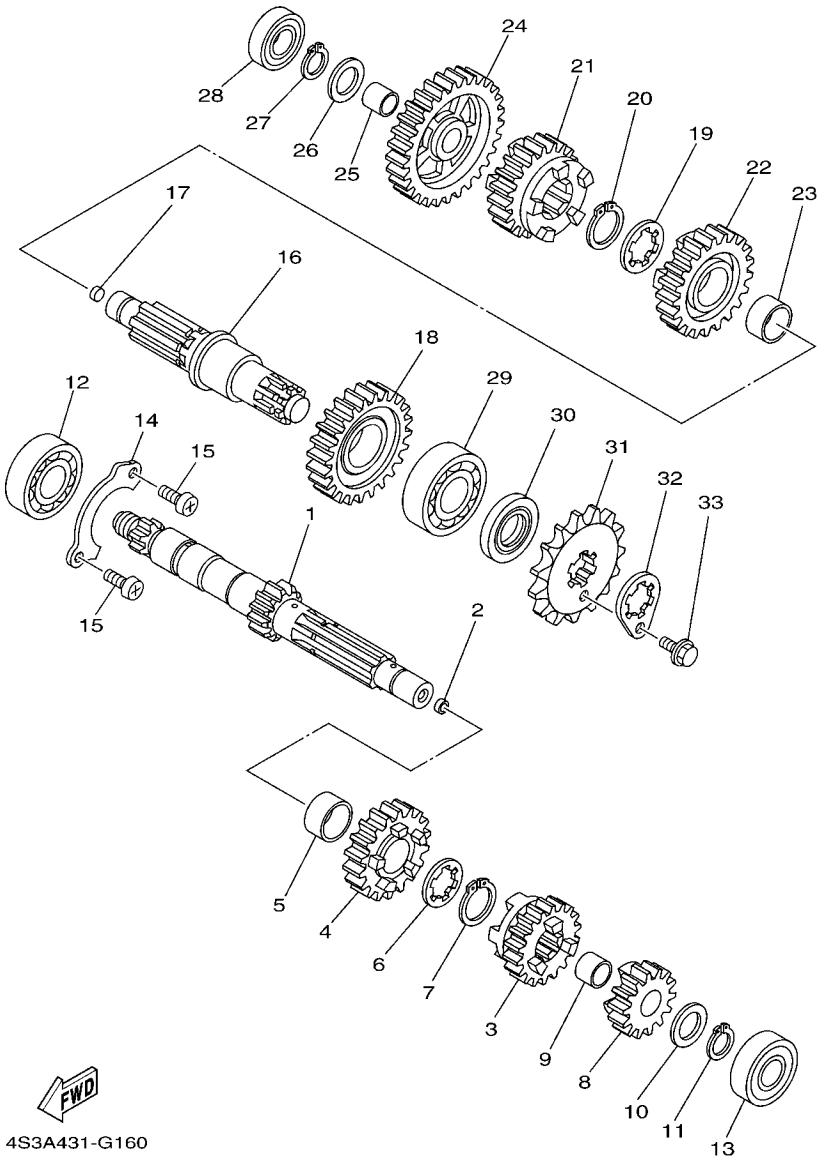

FIG. 16 ชุดระบบส่งกำลัง TRANSMISSION

REF. NO.	หมายเลขอะไหล่ PART NO.	ชื่ออะไหล่และรายละเอียด DESCRIPTION	4S3A	4S3B	4S3C			หมายเหตุ REMARKS
1	2S4–E7411–01	แกนราวเกียร์ AXLE, MAIN (12T)	1	1	1			
2	90331–08002	ปลั๊ก PLUG	1	1	1			
3	2S4–E7131–00	เฟืองขับเกียร์ 3 (17 ฟัน) GEAR, 3RD PINION (17T)	1	1	1			
4	2S4–E7141–00	เฟืองขับเกียร์ 4 (22 ฟัน) GEAR, 4TH PINION (22T)	1	1	1			
5	90387–20811	บู๊ช COLLAR	1	1	1			
6	90214–17800	แหวนรอง WASHER, CLAW	1	1	1			
7	93410–20809	คลิ๊บ CIRCLIP	1	1	1			
8	2S4–E7121–00	เฟืองขับเกียร์ 2 (16 ฟัน) GEAR, 2ND PINION (16T)	1	1	1			
9	90387–15818	บู๊ช COLLAR	1	1	1			
10	90201–15700	แหวนรอง WASHER, PLATE	1	1	1			
11	99009–15400	คลิ๊บ CIRCLIP	1	1	1			
12	93306–004XF	ลูกปืน BEARING	1	1	1			
13	93306–202XX	ลูกปืน BEARING	1	1	1			
14	5YP–E7471–00	แผ่นล็อค PLATE, COVER	1	1	1			
15	98517–06012	สกรู SCREW, PAN HEAD	2	2	2			
16	2S4–E7421–00	แกนราวสเตอร์ AXLE, DRIVE	1	1	1			
17	90331–08002	ปลั๊ก PLUG	1	1	1			
18	5YP–E7221–00	เฟืองตามเกียร์ 2 (30 ฟัน) GEAR, 2ND WHEEL (30T)	1	1	1			
19	90209–18208	แหวนรอง WASHER	1	1	1			
20	93410–22820	คลิ๊บ CIRCLIP	1	1	1			
21	5YP–E7241–00	เฟืองตามเกียร์ 4 (23 ฟัน) GEAR, 4TH WHEEL (23T)	1	1	1			
22	2S4–E7231–00	เฟืองตามเกียร์ 3 (23 ฟัน) GEAR, 3RD WHEEL (23T)	1	1	1			
23	90387–22801	บู๊ช COLLAR	1	1	1			
24	2S4–E7211–00	เฟืองตามเกียร์ 1 (34 ฟัน) GEAR, 1ST WHEEL (34T)	1	1	1			
25	90387–15817	บู๊ช COLLAR	1	1	1			
26	90201–15700	แหวนรอง WASHER, PLATE	1	1	1			
27	99009–15400	คลิ๊บ CIRCLIP	1	1	1			

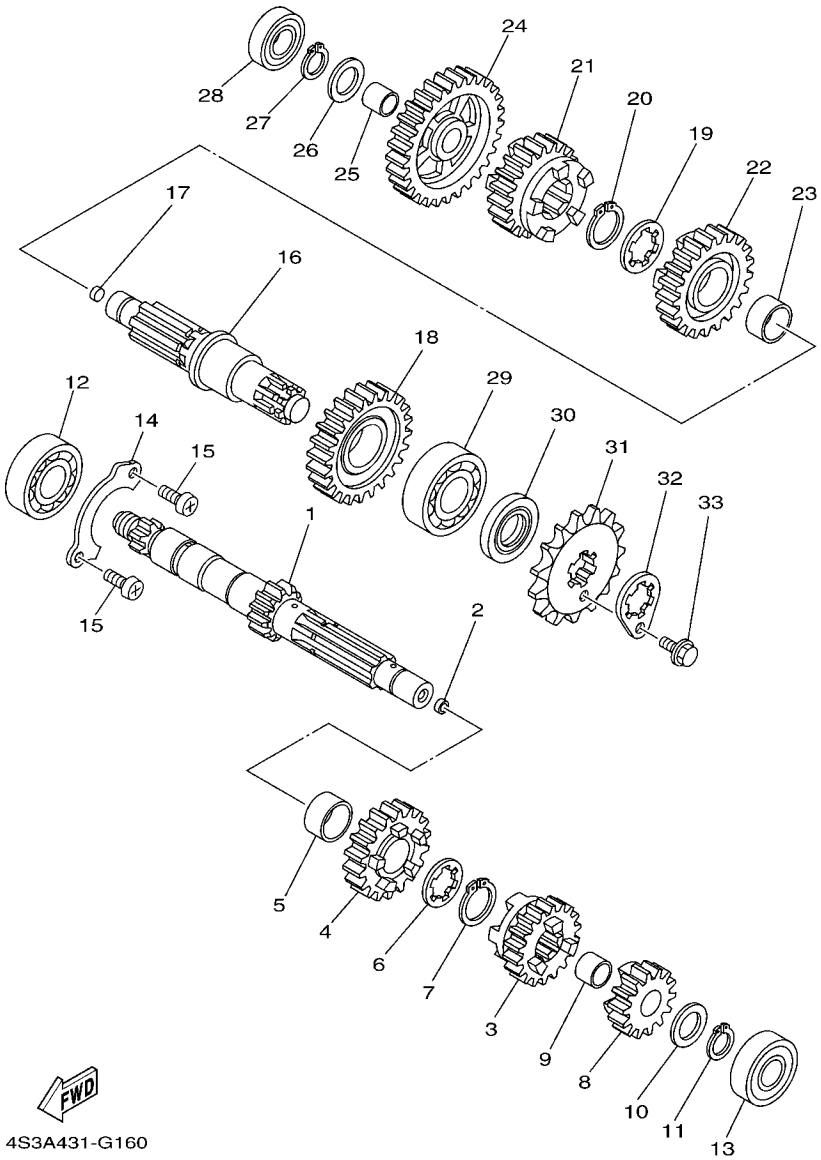

FIG. 16 ชุดระบบส่งกำลัง TRANSMISSION

REF. NO.	หมายเลขอะไหล่ PART NO.	ชื่ออะไหล่และรายละเอียด DESCRIPTION	4S3A	4S3B	4S3C			หมายเหตุ REMARKS
28	93306–002X5	ลูกปืน BEARING	1	1	1			
29	93306–204YF	ลูกปืน BEARING	1	1	1			
30	93102–20881	ซีลน้ำมัน OIL SEAL	1	1	1			
31	93822–15811	สเตอร์ (15 ฟัน) SPROCKET, DRIVE (15T)	1	1	1			
32	5YP–E7456–00	แหวนล็อค สเตอร์หน้า HOLDER, SPROCKET	1	1	1			
33	95027–06010	โบ๊ลท์ หน้าแปลน BOLT, FLANGE	1	1	1			

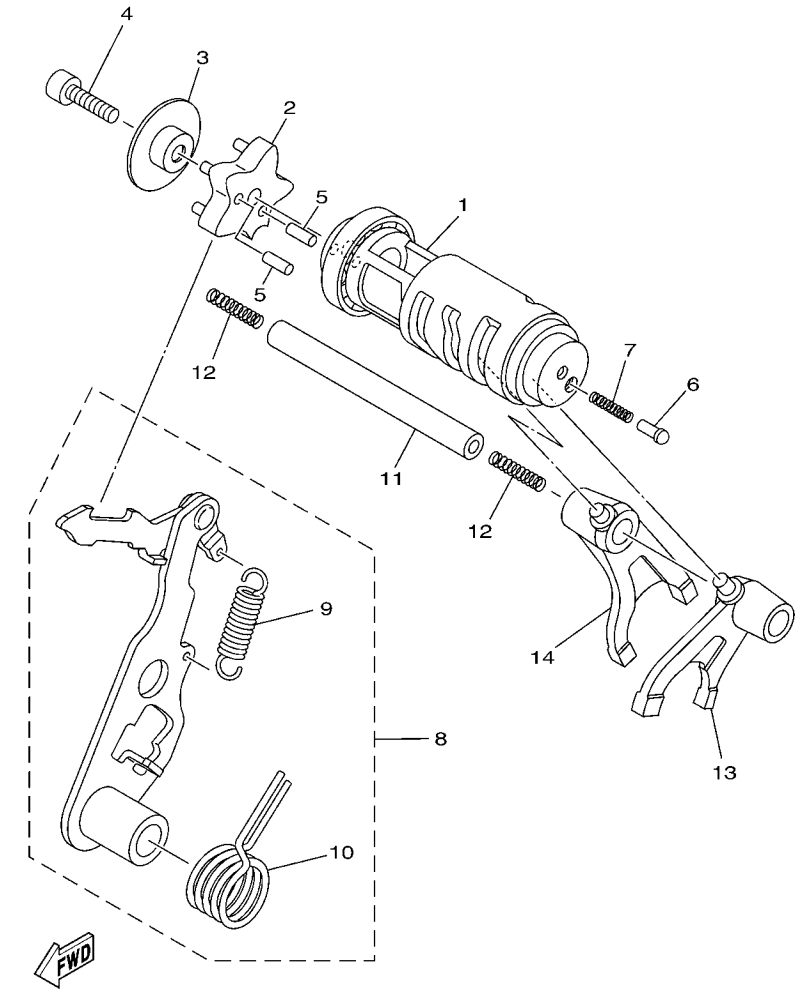

FIG. 17 ชุดกระปุกเกียร์ SHIFT CAM & FORK

REF. NO.	หมายเลขอะไหล่ PART NO.	ชื่ออะไหล่และรายละเอียด DESCRIPTION	4S3A	4S3B	4S3C			หมายเหตุ REMARKS
1	4S3–E8540–00	ชุดกระปุกเกียร์ SHIFT CAM ASSY	1	1	1			
2	4S3–E8185–00	เฟืองเขี่ยเกียร์ SEGMENT	1	1	1			
3	5YP–E8549–00	บู๊ชรอง STOPPER	1	1	1			
4	91317–06025	โบ๊ลท์ BOLT	1	1	1			
5	93604–12831	สลัก PIN, DOWEL	2	2	2			
6	4TT–E8542–00	ปุ่มสวิทช์ไฟบอกเกียร์ POINT, NEUTRAL	1	1	1			
7	90501–06022	สปริง SPRING, COMPRESSION	1	1	1			
8	2S4–E8120–00	ชุดขาแกนเกียร์ SHIFT LEVER ASSY	1	1	1			
9	5YP–E8123–00	.สปริง .SPRING	1	1	1			
10	90508–29805	.สปริง .SPRING, TORSION	1	1	1			
11	5TN–E8531–00	แกนก้ามปูเกียร์ BAR, SHIFT FORK GUIDE 1	1	1	1			
12	90501–06800	สปริง SPRING, COMPRESSION	2	2	2			
13	5YP–E8511–00	ก้ามปูเกียร์ 1 FORK, SHIFT 1	1	1	1			
14	5YP–E8512–00	ก้ามปูเกียร์ 2 FORK, SHIFT 2	1	1	1			

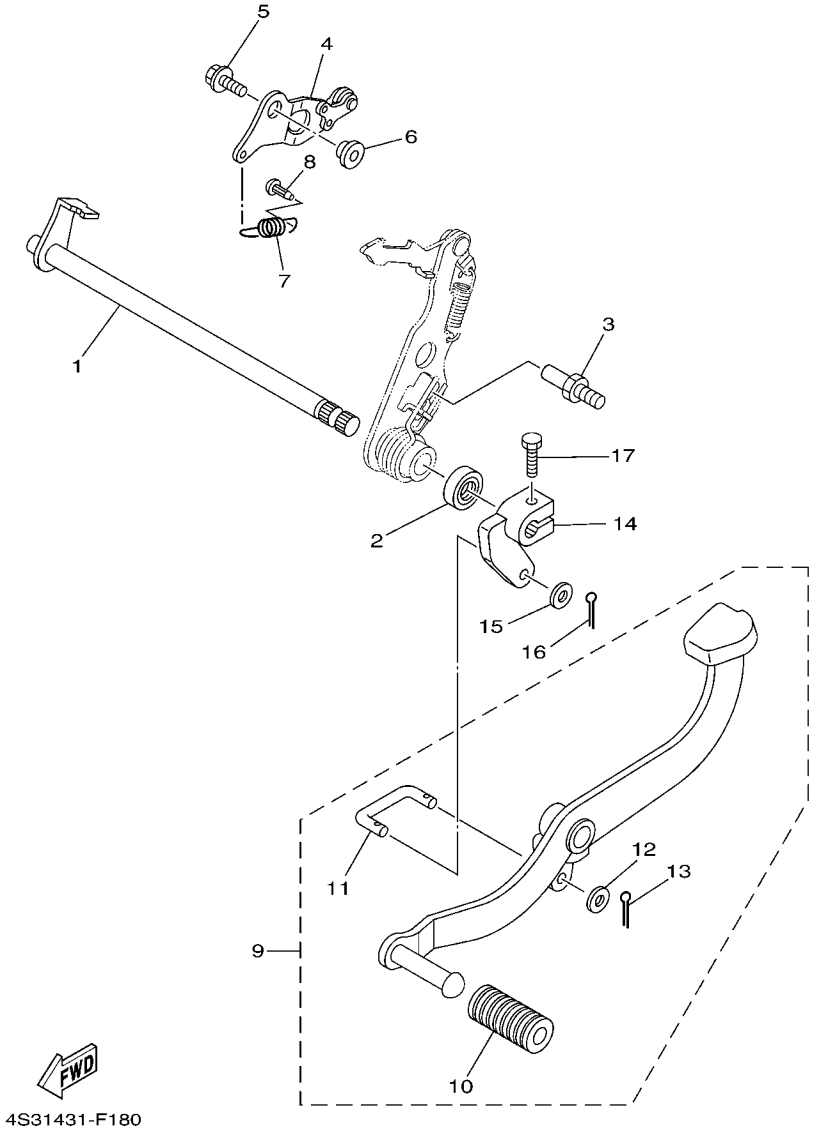

FIG. 18 ชุดคันเกียร์ SHIFT SHAFT

REF. NO.	หมายเลขอะไหล่ PART NO.	ชื่ออะไหล่และรายละเอียด DESCRIPTION	4S3A	4S3B	4S3C			หมายเหตุ REMARKS
1	2S4–E8101–00	ชุดแกนเกียร์ SHIFT SHAFT ASSY	1	1	1			
2	93102–12883	ซีลน้ำมัน OIL SEAL	1	1	1			
3	5YP–E8127–00	ขาล็อค(C) STOPPER, SCREW	1	1	1			
4	5YP–E8140–00	ขาล็อคเกียร์ STOPPER LEVER ASSY	1	1	1			
5	95827–06014	โบ๊ลท์ หน้าแปลน BOLT, FLANGE	1	1	1			
6	5YP–E8175–00	บู๊ช SPACER	1	1	1			
7	4S3–E8337–00	สปริง SPRING	1	1	1			
8	5HV–E6346–00	ขอเกาะ HOOK, SPRING	1	1	1			
9	4S3–E8110–00	ชุดคันเกียร์ SHIFT PEDAL ASSY	1	1	1			
10	2A1–E8113–20	.ยางคันเกียร์ .COVER, SHIFT PEDAL	1	1	1			
11	4S3–E8115–00	.ขาโยงคันเกียร์ .ROD, SHIFT	1	1	1			
12	92907–06200	.แหวนรอง .WASHER	1	1	1			
13	91401–20012	.ปิ้น, สลักชนิดผ่า .PIN, COTTER	1	1	1			
14	4S3–E8112–00	ข้อต่อแกนเกียร์ ARM, SHIFT	1	1	1			
15	92907–06200	แหวนรอง WASHER	1	1	1			
16	91401–20012	ปิ้น, สลักชนิดผ่า PIN, COTTER	1	1	1			
17	97027–06020	โบ๊ลท์ BOLT, HEXAGON	1	1	1			

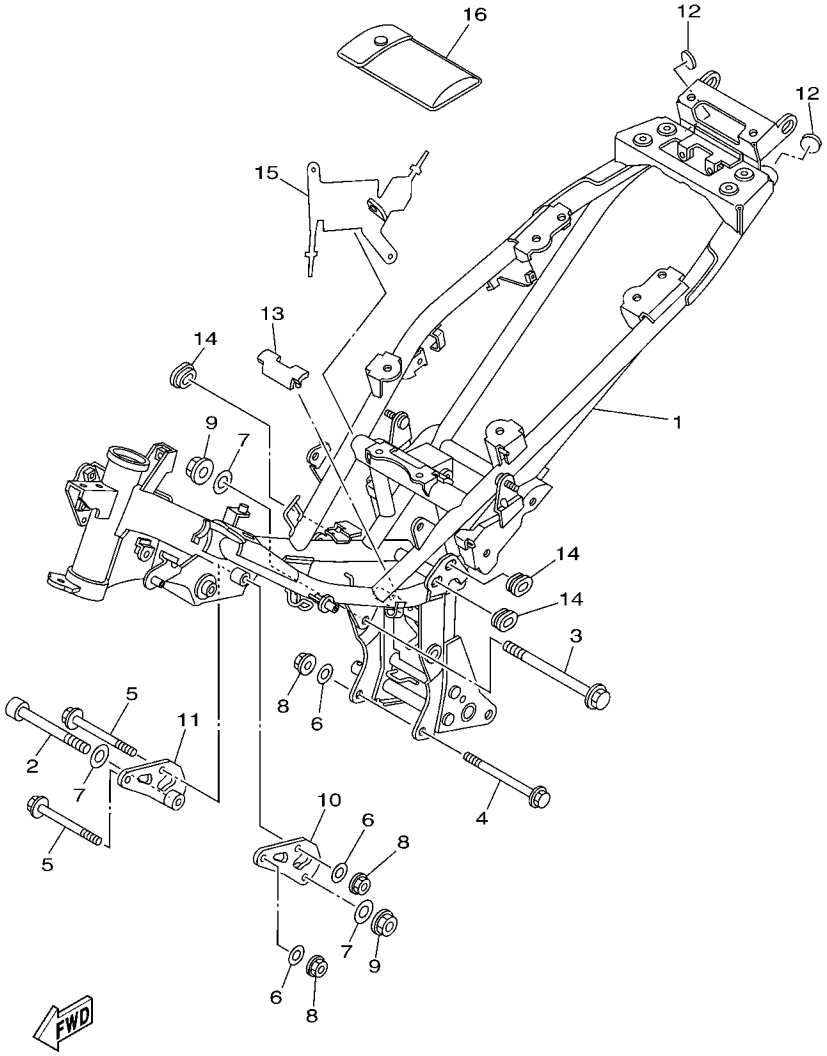

4S31431-F190

FIG. 19 ตัวถัง FRAME

REF. NO.	หมายเลขอะไหล่ PART NO.	ชื่ออะไหล่และรายละเอียด DESCRIPTION	4S3A	4S3B	4S3C			หมายเหตุ REMARKS
1	4S3–F1110–00	ตัวถัง FRAME COMP.	1	1	1			
2	91317–10100	โบ๊ลท์ BOLT	1	1	1			
3	95817–10140	โบ๊ลท์ หน้าแปลน BOLT, FLANGE	1	1	1			
4	90105–08864	โบ๊ลท์ หน้าแปลน BOLT, FLANGE	1	1	1			
5	90105–08863	โบ๊ลท์ หน้าแปลน BOLT, FLANGE	2	2	2			
6	90201–086P8	แหวนรอง WASHER, PLATE	3	3	3			
7	90201–101J1	แหวนรอง WASHER, PLATE	3	3	3			
8	90179–08674	น๊อต NUT	3	3	3			
9	90179–10658	น๊อต NUT	2	2	2			
10	5YP–F1315–00	เหล็กรอง STAY, ENGINE 2	1	1	1			
11	5YP–F1316–00	เหล็กรอง STAY, ENGINE 3	1	1	1			
12	5YP–F139R–00	ฝาครอบ 2 COVER 2	2	2	2			
13	5YP–F139X–00	ยางรอง DAMPER	1	1	1			
14	90480–01868	ยางรอง GROMMET	3	3	3			
15	5YP–F117G–00	แผ่นยางกั้น PROTECTOR	1	1	1			
16	5YP–F8100–00	เครื่องมือติดรถ TOOL KIT	1	1	1			

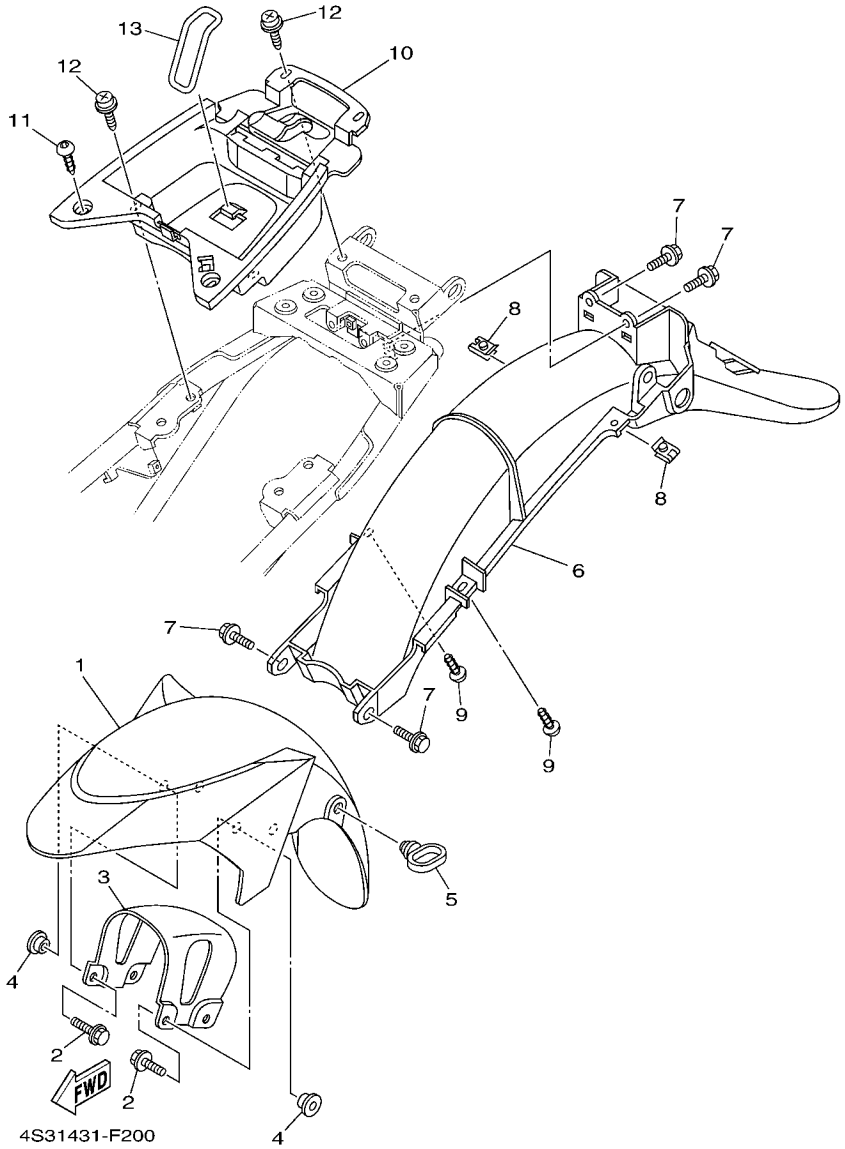

FIG. 20 ชุดบังโคลน FENDER

REF. NO.	หมายเลขอะไหล่ PART NO.	ชื่ออะไหล่และรายละเอียด DESCRIPTION	4S3A	4S3B	4S3C			หมายเหตุ REMARKS
1	5YP–F1511–01–P6	บังโคลนหน้า FENDER, FRONT	1	1				UR สีแดง UR FOR VRC1
	5YP–F1511–01–P0	บังโคลนหน้า FENDER, FRONT	1	1				UR สีน้ำเงิน UR FOR DPBMC
	5YP–F1511–01–P2	บังโคลนหน้า FENDER, FRONT	1	1	1			UR สีดำ UR FOR SMX
2	95827–06016	โบ๊ลท์ หน้าแปลน BOLT, FLANGE	4	4	4			
3	4S3–F1513–00	ขายึดบังโคลน STAY, FENDER 1	1	1	1			
4	90387–06804	บู๊ช COLLAR	4	4	4			
5	5R7–F1518–10	ห่วงร้อยสาย HOLDER, CABLE	1	1	1			
6	5YP–F1611–00	บังโคลนหลัง FENDER, REAR	1	1	1			
7	90119–06044	โบ๊ลท์พร้อมแหวน BOLT, WITH WASHER	4	4	4			
8	90183–05807	น๊อตสปริง NUT, SPRING	2	2	2			
9	90160–05009	สกรู SCREW, ROUND TAPPING	2	2	2			
10	5YP–F160E–00	กล่อง BOX	1	1	1			
11	90160–05009	สกรู SCREW, ROUND TAPPING	2	2	2			
12	90159–06067	สกรู พร้อมแหวนรอง SCREW, WITH WASHER	4	4	4			
13	5VV–H2131–00	สายแบตเตอรี่ BAND, BATTERY	1	1	1			

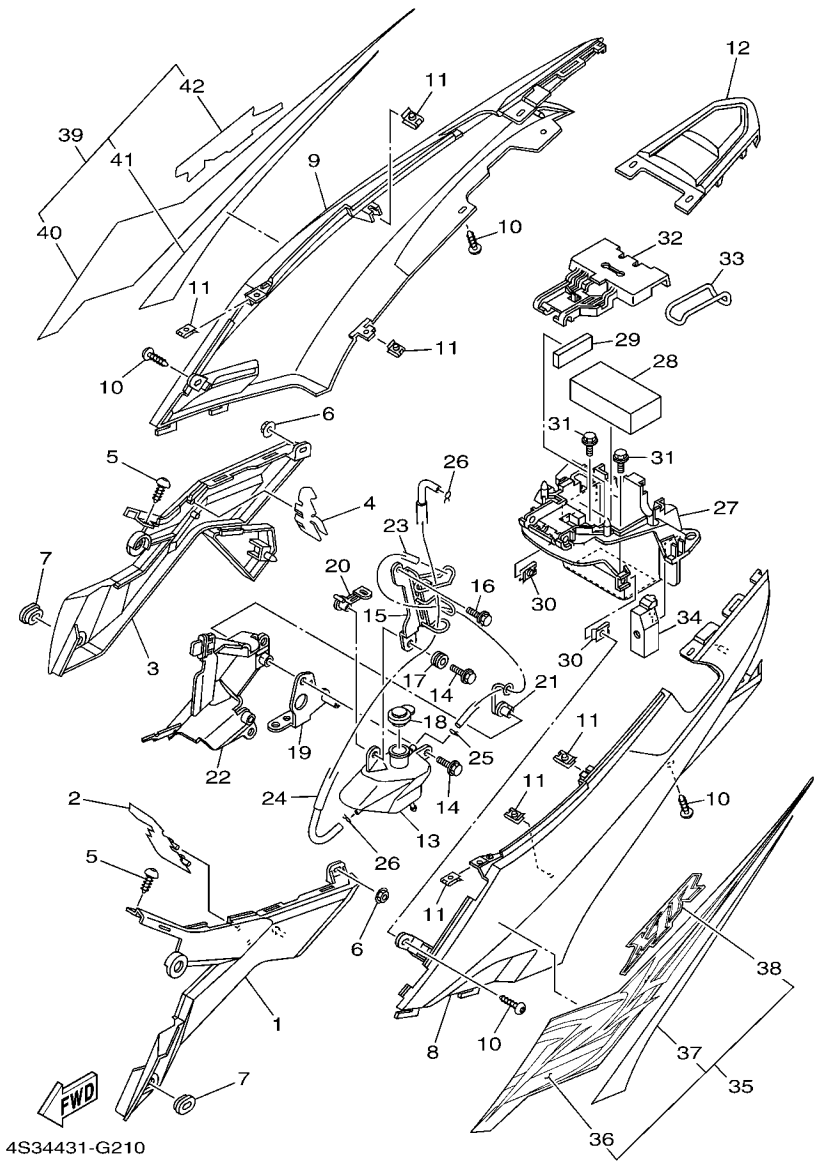

FIG. 21 ชุดฝาข้างซ้าย - ขวา SIDE COVER

REF. NO.	หมายเลขอะไหล่ PART NO.	ชื่ออะไหล่และรายละเอียด DESCRIPTION	4S3A	4S3B	4S3C			หมายเหตุ REMARKS
1	4S3–F1711–00–P0	ฝาข้างซ้ายตัวเล็ก COVER, SIDE 1	1	1	1			สีเทา DBNM8
2	4S3–F1691–00	ยางกันโคลน FLAP	1	1	1			
3	4S3–F1721–00–P0	ฝาข้างขวาตัวเล็ก COVER, SIDE 2	1	1	1			สีเทา DBNM8
4	4S3–F177F–00	ฝาปิดช่อง FLAP	1	1	1			
5	90160–05009	สกรู SCREW, ROUND TAPPING	2	2	2			
6	95707–06500	น๊อต หน้าแปลน NUT, FLANGE	2	2	2			
7	90480–01868	ยางรอง GROMMET	2	2	2			
8	4S3–F1731–00–P3	ฝาข้างซ้ายตัวยาว COVER, SIDE 3	1	1				UR สำหรับรถสีแดง, สีน้ำเงิน UR FOR VRC1, DPBMC
	4S3–F1731–00–P0	ฝาข้างซ้ายตัวยาว COVER, SIDE 3	1	1	1			UR สำหรับรถสีดำ UR FOR SMX
9	4S3–F1741–00–P3	ฝาข้างขวาตัวยาว COVER, SIDE 4	1	1				UR สำหรับรถสีแดง, สีน้ำเงิน UR FOR VRC1, DPBMC
	4S3–F1741–00–P0	ฝาข้างขวาตัวยาว COVER, SIDE 4	1	1	1			UR สำหรับรถสีดำ UR FOR SMX
10	90160–05009	สกรู SCREW, ROUND TAPPING	4	4	4			
11	90183–05807	น๊อตสปริง NUT, SPRING	6	6	6			
12	4S3–F171E–00–P3	ฝาครอบท้ายเบาะ COVER, SIDE 5	1	1				UR สำหรับรถสีแดง, สีน้ำเงิน UR FOR VRC1, DPBMC
	4S3–F171E–00–P0	ฝาครอบท้ายเบาะ COVER, SIDE 5	1	1	1			UR สำหรับรถสีดำ UR FOR SMX
13	5YP–F1871–00	ถังน้ำสำรอง TANK, RECOVERY	1	1	1			
14	90119–06044	โบ๊ลท์พร้อมแหวน BOLT, WITH WASHER	2	2	2			
15	5YP–F172K–00	ขายึด BRACKET 1	1	1	1			
16	95807–06020	โบ๊ลท์ หน้าแปลน BOLT, FLANGE	1	1	1			
17	90480–13018	ยางรอง GROMMET	1	1	1			
18	5YP–F1875–00	ฝาปิดถังน้ำสำรอง CAP	1	1	1			
19	5YP–F172L–00	ขายึด 2 BRACKET 2	1	1	1			
20	5YP–F172M–00	ขายึด 3 BRACKET 3	1	1	1			
21	4S3–F1173–00	คลิ๊บล็อคสาย BOSS, WIRE HOLDER	1	1	1			
22	5YP–F172W–00	ฝาครอบ COVER	1	1	1			
23	90445–09823	ท่อ HOSE	1	1	1			
24	5YP–F1817–00	ท่อ 2 PIPE 2	1	1	1			

สติ๊กเกอร์ชุดสำหรับรถสีแดง/ขาว JT135/JT135 (SPOKE) THA'08 (4S3A,4S3B) 2008

รหัสสี : 0121

VIVID RED COCKTAIL 1

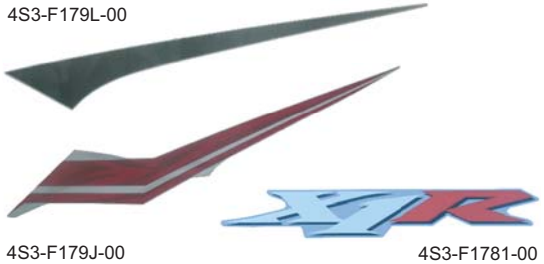

ชุดสติ๊กเกอร์ฝาข้างซ้าย

4S3-WF17L-30

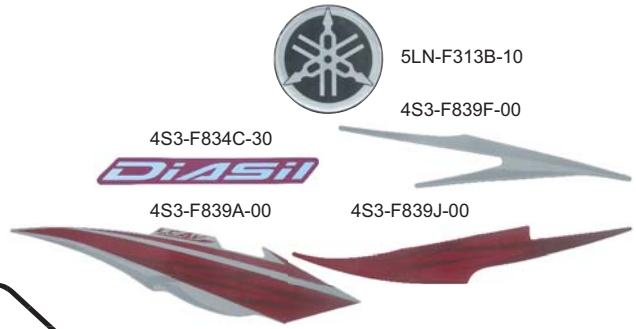

ชุดสติ๊กเกอร์บังลมซ้าย

4S3-WF83L-30

โลโก้ส้อมเสียง

4C9-F3108-00

โลโก้ส้อมเสียง

5HV-F3108-20

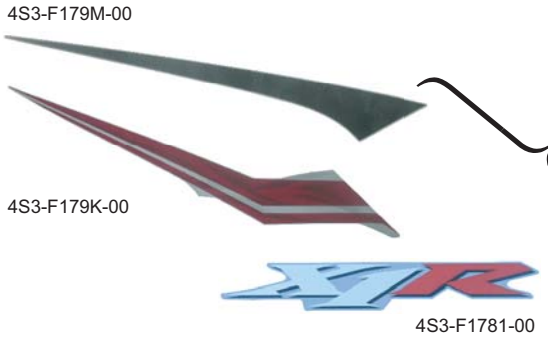

ชุดสติ๊กเกอร์ฝาข้างขวา

4S3-WF17M-30

ชุดสติ๊กเกอร์บังลมขวา

4S3-WF83N-30

**หมายเหตุ : สติ๊กเกอร์ชุดไม่จำหน่ายแยกชิ้น

สติ๊กเกอร์ชุดสำหรับรถสีน้ำเงิน/ขาว JT135/JT135 (SPOKE) THA'08 (4S3A,4S3B) 2008

รหัสสี : 0564

DEEP PURPLISH BLUE M.C

4S3-F179L-00

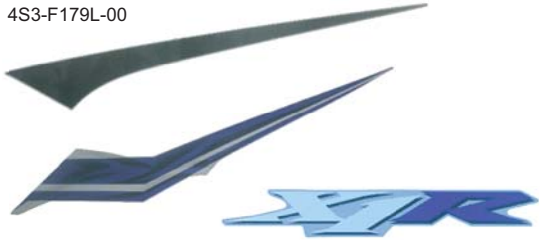

4S3-F179J-10

4S3-F1781-10

ชุดสติ๊กเกอร์ฝาข้างซ้าย

4S3-WF17L-40

5LN-F313B-10

4S3-F839F-00

4S3-F834C-10

4S3-F839A-10

4S3-F839J-10

ชุดสติ๊กเกอร์บังลมซ้าย

4S3-WF83L-40

โลโก้ส้อมเสียง

4C9-F3108-00

โลโก้ส้อมเสียง

5HV-F3108-20

4S3-F179M-00

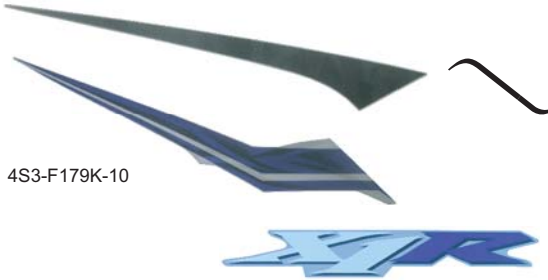

4S3-F179K-10

4S3-F1781-10

ชุดสติ๊กเกอร์ฝาข้างขวา

4S3-WF17M-40

5LN-F313B-10

4S3-F839G-00

4S3-F834C-10

4S3-F832K-10

4S3-F839E-10

ชุดสติ๊กเกอร์บังลมขวา

4S3-WF83N-40

**หมายเหตุ : สติ๊กเกอร์ชุดไม่จำหน่ายแยกชิ้น

สติ๊กเกอร์ชุดสำหรับรถสีดำ JT135/JT135 (SPOKE) /JT135 (CAST) THA'08 (4S3A,4S3B,4S3C) 2008

รหัสสี : 0903

BLACK METALLIC X

ชุดสติ๊กเกอร์ฝาข้างซ้าย

4S3-WF17L-50

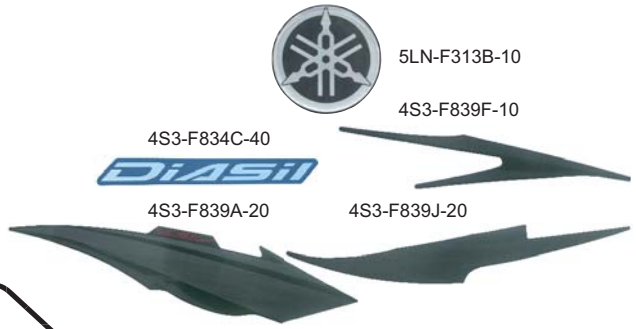

ชุดสติ๊กเกอร์บังลมซ้าย

4S3-WF83L-50

โลโก้ส้อมเสียง

4C9-F3108-00

โลโก้ส้อมเสียง

5HV-F3108-20

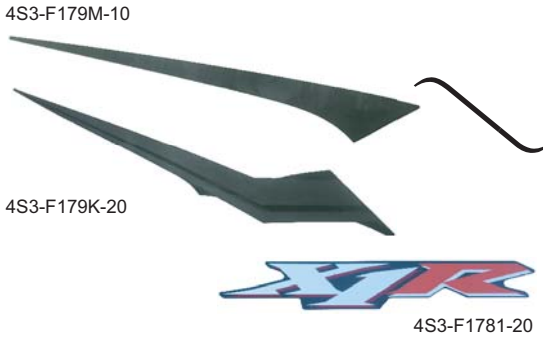

ชุดสติ๊กเกอร์ฝาข้างขวา

4S3-WF17M-50

ชุดสติ๊กเกอร์บังลมขวา

4S3-WF83N-50

**หมายเหตุ : สติ๊กเกอร์ชุดไม่จำหน่ายแยกชิ้น

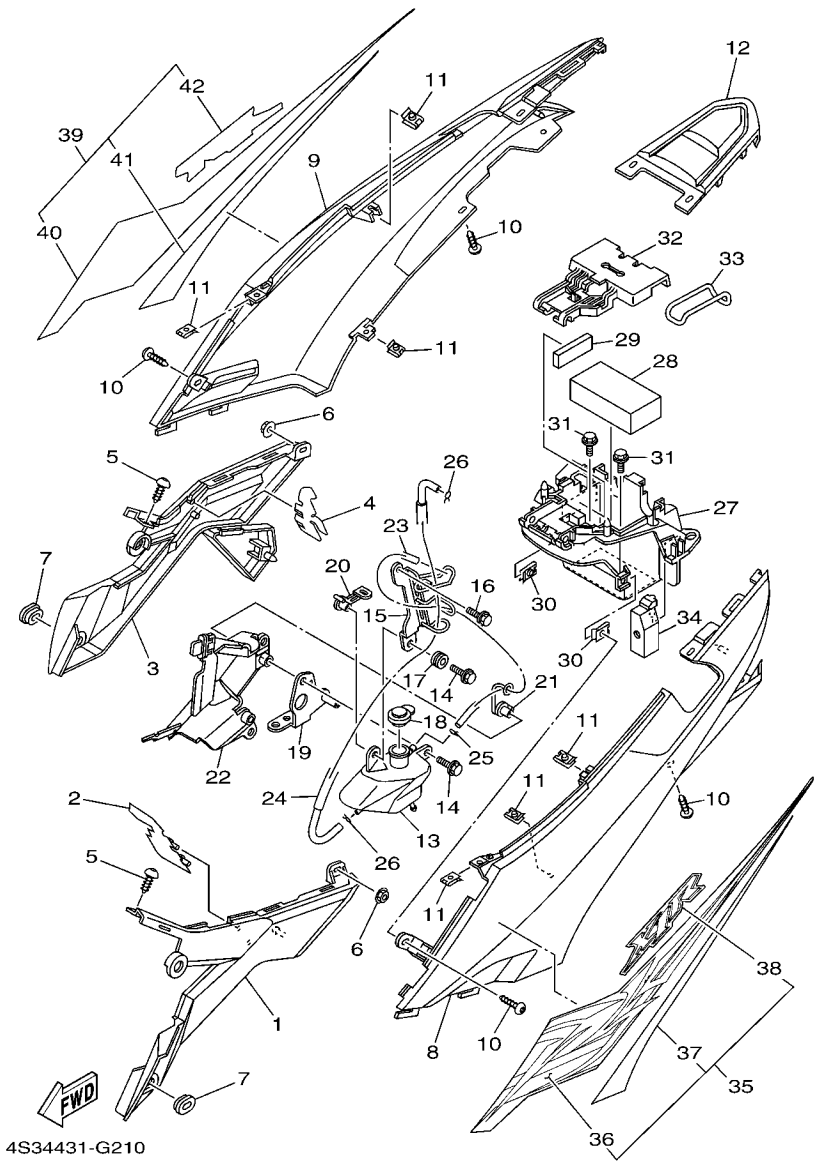

FIG. 21 ชุดฝาข้างซ้าย - ขวา SIDE COVER

REF. NO.	หมายเลขอะไหล่ PART NO.	ชื่ออะไหล่และรายละเอียด DESCRIPTION	4S3A	4S3B	4S3C			หมายเหตุ REMARKS
25	90467–08003	คลิ๊บรัด CLIP	1	1	1			
26	90467–09006	คลิ๊บรัด CLIP	2	2	2			
27	5YP–F177G–01	กล่องแบตเตอรี่ BOX, BATTERY	1	1	1			
28	4S3–F1778–00	ยางรอง DAMPER, LOCATING 1	1	1	1			
29	4S3–F1779–00	ยางรอง DAMPER, LOCATING 2	1	1	1			
30	90183–05807	น๊อตสปริง NUT, SPRING	2	2	2			
31	90119–06044	โบ๊ลท์พร้อมแหวน BOLT, WITH WASHER	2	2	2			
32	5YP–F124E–00	ฝาครอบแบตเตอรี่ COVER, BATTERY	1	1	1			
33	2S5–H2131–00	สายแบตเตอรี่ BAND, BATTERY	1	1	1			
34	5YP–E4293–00	ฝาครอบ COVER 1	1	1	1			
35	4S3–WF17L–30	ชุดสติ๊กเกอร์ฝาข้างซ้าย GRAPHIC SET, SIDE COVER 3	1	1				UR สำหรับรถสีแดง UR FOR VRC1
	4S3–WF17L–40	ชุดสติ๊กเกอร์ฝาข้างซ้าย GRAPHIC SET, SIDE COVER 3	1	1				UR สำหรับรถสีน้ำเงิน UR FOR DPBMC
	4S3–WF17L–50	ชุดสติ๊กเกอร์ฝาข้างซ้าย GRAPHIC SET, SIDE COVER 3	1	1	1			UR สำหรับรถสีดำ UR FOR SMX
36	4S3–F179J–00	.สติ๊กเกอร์ฝาข้างซ้ายตัวยาว .GRAPHIC,7	1	1				UR LM ขายเป็นชุด No.35 UR LM SALE SET ONLY NO.35
	4S3–F179J–10	.สติ๊กเกอร์ฝาข้างซ้ายตัวยาว .GRAPHIC,7	1	1				UR LM ขายเป็นชุด No.35 UR LM SALE SET ONLY NO.35
	4S3–F179J–20	.สติ๊กเกอร์ฝาข้างซ้ายตัวยาว .GRAPHIC,7	1	1	1			UR LM ขายเป็นชุด No.35 UR LM SALE SET ONLY NO.35
37	4S3–F179L–00	.สติ๊กเกอร์ฝาข้างซ้ายตัวยาว .GRAPHIC 9	1	1				UR LM ขายเป็นชุด No.35 UR LM SALE SET ONLY NO.35
	4S3–F179L–10	.สติ๊กเกอร์ฝาข้างซ้ายตัวยาว .GRAPHIC 9	1	1	1			UR LM ขายเป็นชุด No.35 UR LM SALE SET ONLY NO.35
38	4S3–F1781–00	.สติ๊กเกอร์ฝาข้าง .EMBLEM 1	1	1				UR LM ขายเป็นชุด No.35 UR LM SAEL SET ONLY NO.35
	4S3–F1781–10	.สติ๊กเกอร์ฝาข้าง .EMBLEM 1	1	1				UR LM ขายเป็นชุด No.35 UR LM SAEL SET ONLY NO.35
	4S3–F1781–20	.สติ๊กเกอร์ฝาข้าง .EMBLEM 1	1	1	1			UR LM ขายเป็นชุด No.35 UR LM SALE SET ONLY NO.35
39	4S3–WF17M–30	ชุดสติ๊กเกอร์ฝาข้างขวา GRAPHIC SET, SIDE COVER 4	1	1				UR สำหรับรถสีแดง UR FOR VRC1
	4S3–WF17M–40	ชุดสติ๊กเกอร์ฝาข้างขวา GRAPHIC SET, SIDE COVER 4	1	1				UR สำหรับรถสีน้ำเงิน UR FOR DPBMC
	4S3–WF17M–50	ชุดสติ๊กเกอร์ฝาข้างขวา GRAPHIC SET, SIDE COVER 4	1	1	1			UR สำหรับรถสีดำ UR FOR SMX
40	4S3–F179K–00	.สติ๊กเกอร์ฝาข้างขวาตัวยาว .GRAPHIC,8	1	1				UR LM ขายเป็นชุด No.39 UR LM SALE SET ONLY NO.39
	4S3–F179K–10	.สติ๊กเกอร์ฝาข้างขวาตัวยาว .GRAPHIC,8	1	1				UR LM ขายเป็นชุด No.39 UR LM SALE SET ONLY NO.39
	4S3–F179K–20	.สติ๊กเกอร์ฝาข้างขวาตัวยาว .GRAPHIC,8	1	1	1			UR LM ขายเป็นชุด No.39 UR LM SALE SET ONLY NO.39

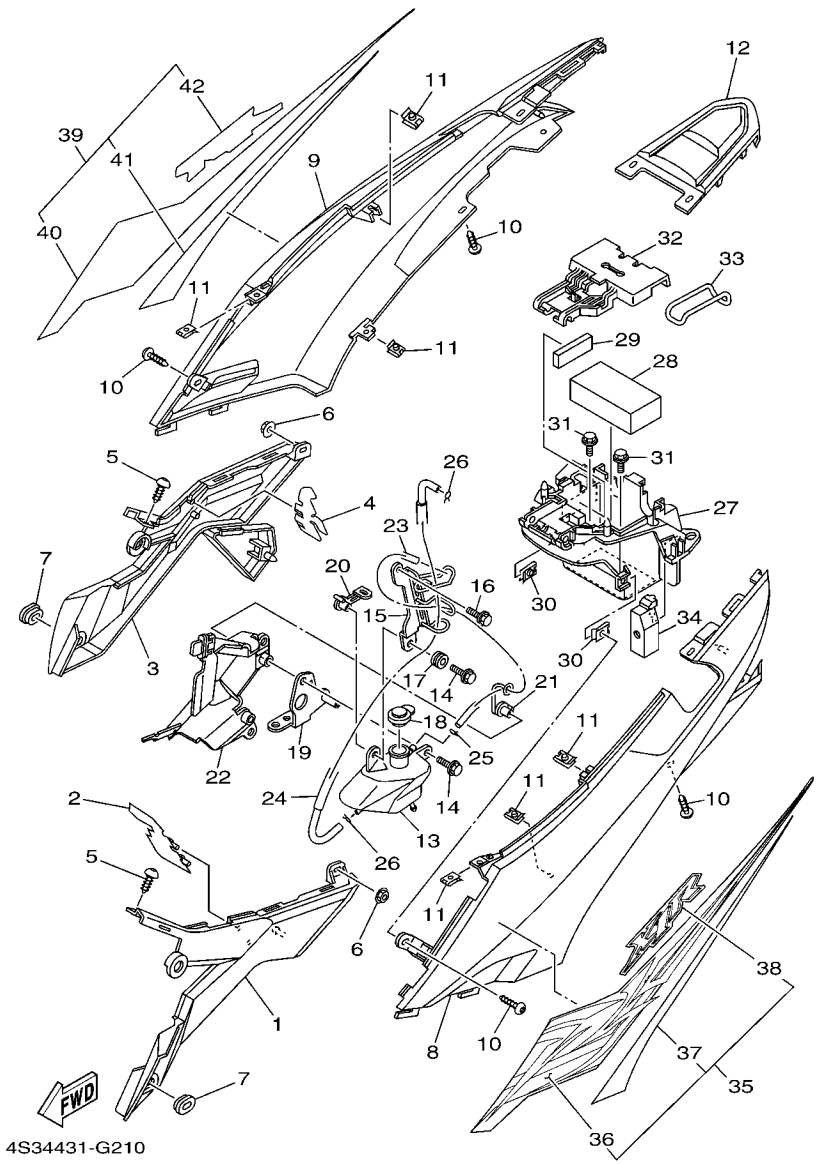

FIG. 21 ชุดฝาข้างซ้าย - ขวา SIDE COVER

REF. NO.	หมายเลขอะไหล่ PART NO.	ชื่ออะไหล่และรายละเอียด DESCRIPTION	4S3A	4S3B	4S3C			หมายเหตุ REMARKS
41	4S3–F179M–00	.สติ๊กเกอร์ฝาข้างขวาตัวยาว .GRAPHIC 10	1	1				UR LM ขายเป็นชุด No.39 UR LM SALE SET ONLY NO.39
	4S3–F179M–10	.สติ๊กเกอร์ฝาข้างขวาตัวยาว .GRAPHIC 10	1	1	1			UR LM ขายเป็นชุด No.39 UR LM SALE SET ONLY NO.39
42	4S3–F1781–00	.สติ๊กเกอร์ฝาข้าง .EMBLEM 1	1	1				UR LM ขายเป็นชุด No.39 UR LM SAEL SET ONLY NO.39
	4S3–F1781–10	.สติ๊กเกอร์ฝาข้าง .EMBLEM 1	1	1				UR LM ขายเป็นชุด No.39 UR LM SAEL SET ONLY NO.39
	4S3–F1781–20	.สติ๊กเกอร์ฝาข้าง .EMBLEM 1	1	1	1			UR LM ขายเป็นชุด No.39 UR LM SAEL SET ONLY NO.39

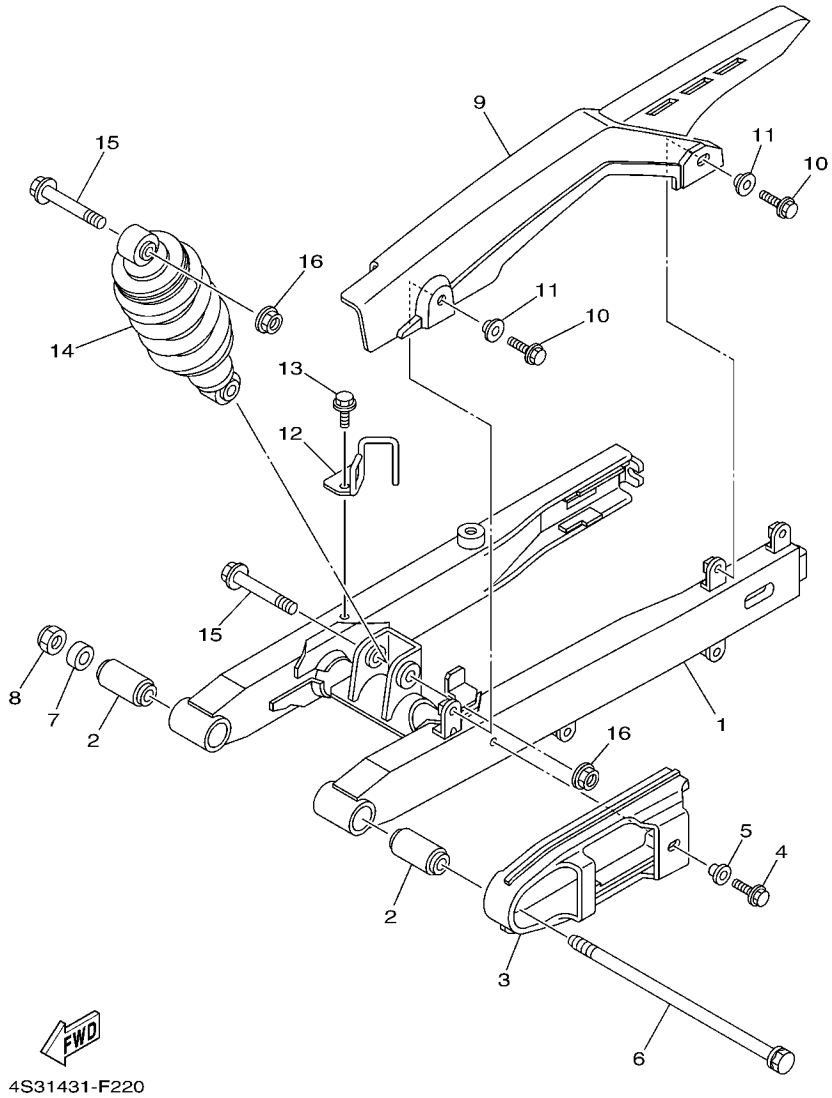

FIG. 22 ชุดสวิงอาร์ม & โช๊คหลัง REAR ARM & SUSPENSION

REF. NO.	หมายเลขอะไหล่ PART NO.	ชื่ออะไหล่และรายละเอียด DESCRIPTION	4S3A	4S3B	4S3C			หมายเหตุ REMARKS
1	4S3–F2110–00–P0	สวิงอาร์ม REAR ARM COMP.	1	1	1			สีดำ MBL2
2	5NM–F2123–00	บู๊ชสวิงอาร์ม BUSH 1	2	2	2			
3	5YP–F2151–00	ยางรองโซ่ SEAL, GUARD	1	1	1			
4	9580M–06012	โบ๊ลท์หน้าแปลน BOLT, FLANGE	1	1	1			
5	90387–06681	บู๊ช COLLAR	1	1	1			
6	4NP–F5381–00	แกนล้อ AXLE, WHEEL	1	1	1			
7	90201–12023	แหวนรอง WASHER, PLATE	1	1	1			
8	95614–12100	น๊อต NUT, U	1	1	1			
9	5YP–F2311–00	บังโซ่ CASE, CHAIN	1	1	1			
10	95827–06014	โบ๊ลท์ หน้าแปลน BOLT, FLANGE	2	2	2			
11	90387–09803	บู๊ช COLLAR	2	2	2			
12	4S3–F5887–00	ตัวยึดสายน้ำมันเบรค HOLDER, BRAKE HOSE	1	1	1			
13	95807–06010	โบ๊ลท์ หน้าแปลน BOLT, FLANGE	1	1	1			
14	5YP–F2210–01	ชุดโช๊คหลัง SHOCK ABSORBER ASSY, REAR	1	1	1			
15	90105–10323	โบ๊ลท์ หน้าแปลน BOLT, FLANGE	2	2	2			
16	95607–10200	น๊อต NUT, U FLANGE	2	2	2			

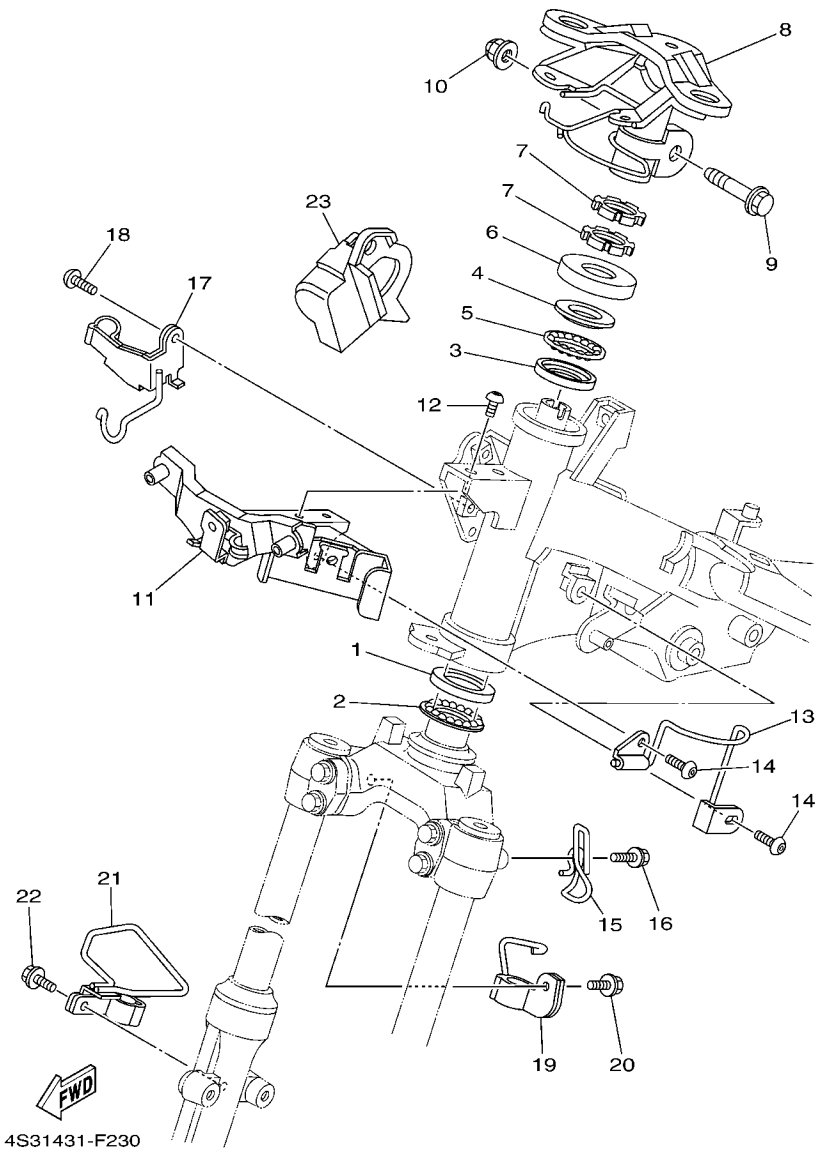

FIG. 23 ชุดแผงคอ STEERING

REF. NO.	หมายเลขอะไหล่ PART NO.	ชื่ออะไหล่และรายละเอียด DESCRIPTION	4S3A	4S3B	4S3C			หมายเหตุ REMARKS
1	156–F3412–00	ถ้วยคอ 2 RACE, BALL 2	1	1	1			
2	156–F341E–01	ชุดลูกปืนถ้วยคอบน RETAINER, BALL BEARING	1	1	1			
3	22F–F3412–00	ถ้วยคอ 2 RACE, BALL 2	1	1	1			
4	22F–F3411–00	ถ้วยคอ 1 RACE, BALL 1	1	1	1			
5	22F–F341E–01	ชุดลูกปืนถ้วยคอบน RETAINER, BALL BEARING	1	1	1			
6	5VV–F3416–00	ฝาครอบถ้วยคอ COVER, BALL RACE 2	1	1	1			
7	90179–25033	น๊อต NUT	2	2	2			
8	4S3–F3461–00	เหล็กรองแฮนด์ BRACKET, HANDLE	1	1	1			
9	90105–10036	โบ๊ลท์ หน้าแปลน BOLT, FLANGE	1	1	1			
10	90185–10154	น๊อตล็อค NUT, SELF-LOCKING	1	1	1			
11	4S3–F331A–00	ขายึดหน้ากาก STAY	1	1	1			
12	92017–06012	โบ๊ลท์ BOLT, BUTTON HEAD	2	2	2			
13	4S3–F1161–00	ที่ยึดสายน้ำมันเบรค HOLDER, CABLE	1	1	1			
14	92017–06012	โบ๊ลท์ BOLT, BUTTON HEAD	2	2	2			
15	5YW–F3389–00	ขาร้อยสาย GUIDE, CABLE	1	1	1			
16	90119–06044	โบ๊ลท์พร้อมแหวน BOLT, WITH WASHER	1	1	1			
17	4S3–F5875–00	ตัวยึดสายน้ำมันเบรค 1 HOLDER, BRAKE HOSE 1	1	1	1			
18	92017–06012	โบ๊ลท์ BOLT, BUTTON HEAD	1	1	1			
19	4S3–F587A–00	ตัวยึดสายน้ำมันเบรค HOLDER, BRAKE HOSE	1	1	1			
20	95807–06014	โบ๊ลท์ หน้าแปลน BOLT, FLANGE	1	1	1			
21	5YP–F5876–00	ตัวยึดสายน้ำมันเบรค 2 HOLDER, BRAKE HOSE 2	1	1	1			
22	95807–06012	โบ๊ลท์ หน้าแปลน BOLT, FLANGE	1	1	1			
23	5YP–F3472–00	แผ่นกัน PROTECTOR	1	1	1			

FIG. 24 ชุดโช๊คหน้า FRONT FORK

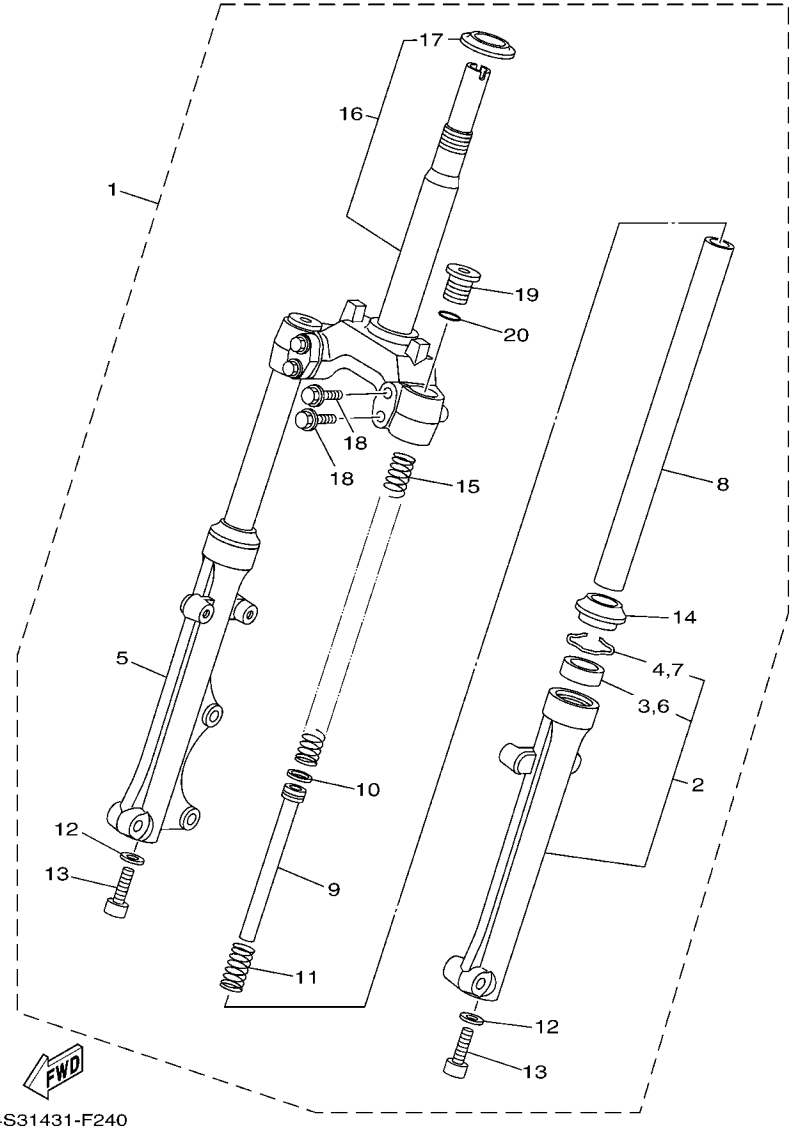

4S31431-F240

REF. NO.	PART NO.	DESCRIPTION	4S3A	4S3B	4S3C			REMARKS
1	4S3–F3100–00	ชุดโช๊คหน้า FRONT FORK ASSY	1	1	1			
2	5YP–F3126–20	.กระบอกโช๊คซ้าย .TUBE, OUTER (LEFT)	1	1	1			
3	4XC–F3145–00	..ซีลโช๊ค ..OIL SEAL	1	1	1			
4	1T8–F3156–00	..คลิ๊บ ซีลน้ำมัน ..RING, SNAP	1	1	1			
5	5YP–F3136–20	.กระบอกโช๊คขวา .TUBE, OUTER (RIGHT)	1	1	1			
6	4XC–F3145–00	..ซีลโช๊ค ..OIL SEAL	1	1	1			
7	1T8–F3156–00	..คลิ๊บ ซีลน้ำมัน ..RING, SNAP	1	1	1			
8	5HV–F3110–00	.แกนโช๊ค .INNER TUBE COMP.1	2	2	2			
9	5YP–F3170–00	.แกนโช๊คตัวใน .CYLINDER COMP., FRONT FORK	2	2	2			
10	2JG–F3157–00	.แหวน .RING, PISTON	2	2	2			
11	5NM–F3152–00	.สปริง .SPRING, SUB	2	2	2			
12	509–F3158–L0	.ปะเก็น .GASKET	2	2	2			
13	278–F3181–50	.โบ๊ลท์ หัวหกเหลี่ยม .BOLT, HEXAGON SOCKET HEAD	2	2	2			
14	4XC–F3144–00	.ซีลกันฝุ่น .SEAL, DUST	2	2	2			
15	4S3–F3141–00	.สปริงโช๊ค .SPRING, FRONT FORK	2	2	2			
16	4S3–F3340–00	.แผงคอล่าง .UNDER BRACKET COMP.	2	2	2			
17	156–F3411–00	..ถ้วยคอ 1 ..RACE, BALL 1	1	1	1			
18	5YW–F3346–10	.โบ๊ลท์ยึดแผงคอล่าง .BOLT 1	4	4	4			
19	4VK–F3111–10	.โบ๊ลท์, ตัวปิด .BOLT, CAP	2	2	2			
20	2JG–F3147–00	.โอริง .O-RING	2	2	2			

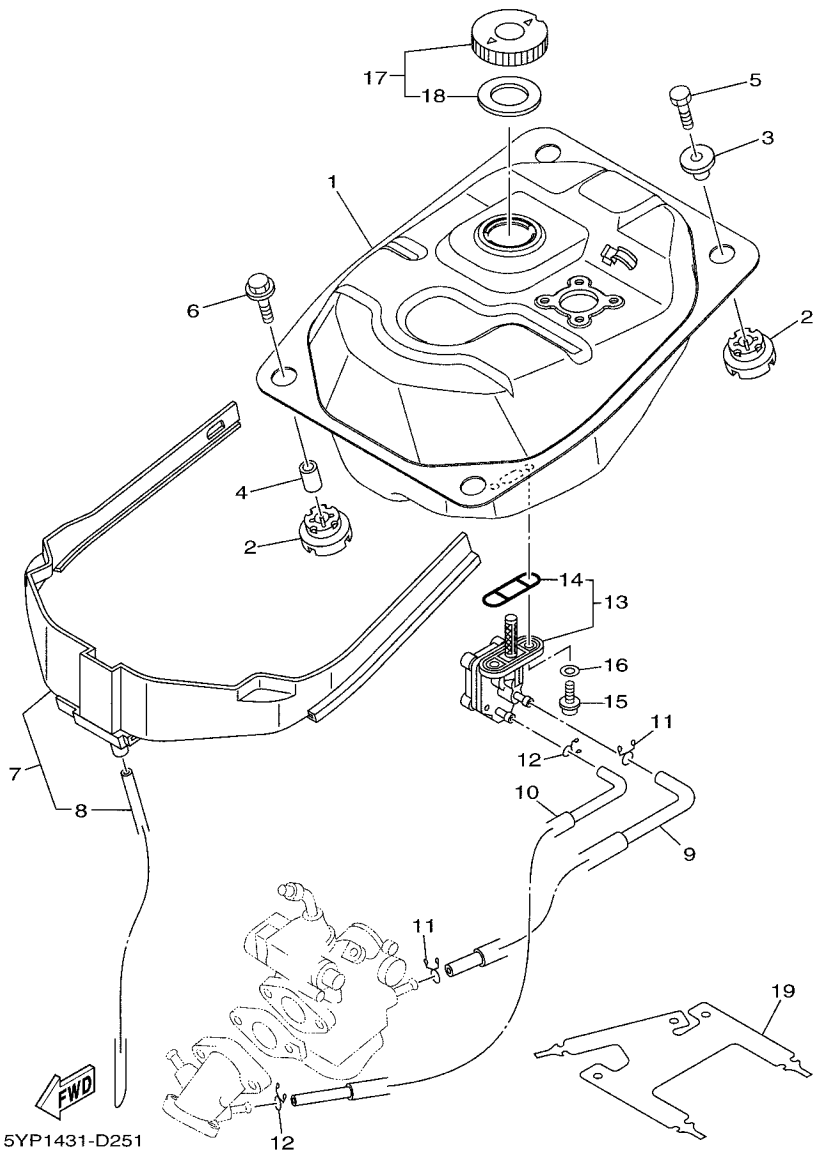

FIG. 25 ชุดถังน้ำมัน FUEL TANK

REF. NO.	หมายเลขอะไหล่ PART NO.	ชื่ออะไหล่และรายละเอียด DESCRIPTION	4S3A	4S3B	4S3C			หมายเหตุ REMARKS
1	5YP–F4110–00	ถังน้ำมัน FUEL TANK COMP.	1	1	1			
2	5YP–F4339–00	ยางรอง GROMMET	4	4	4			
3	5YP–F4638–00	บู๊ช COLLAR	2	2	2			
4	5YP–F4397–00	บู๊ช COLLAR	2	2	2			
5	97007–06025	โบ๊ลท์ BOLT	2	2	2			
6	90119–06867	โบ๊ลท์พร้อมแหวน BOLT, WITH WASHER	2	2	2			
7	5YP–F4141–00	แผ่นกั้นถังน้ำมัน PROTECTOR, FUEL TANK	1	1	1			
8	90445–07812	.ท่อ .HOSE	1	1	1			
9	5YP–F4311–00	ท่อ น้ำมัน 1 PIPE, FUEL 1	1	1	1			
10	5YP–F4312–00	ท่อ 2 PIPE 2	1	1	1			
11	90467–09006	คลิ๊บรัด CLIP	2	2	2			
12	90467–08075	คลิ๊บรัด CLIP	2	2	2			
13	5YP–F4500–00	ก๊อกน้ำมัน ชุด 1 FUEL COCK ASSY 1	1	1	1			
14	4X8–24512–00	.โอริง .O-RING	1	1	1			
15	90149–06011	สกรู SCREW	2	2	2			
16	90202–05193	แหวนรอง WASHER, PLATE	2	2	2			
17	5MY–F4610–01	ชุดฝาถังน้ำมัน CAP ASSY	1	1	1			
18	4M1–F4612–02	.ยางรองฝาถัง .GASKET, CAP	1	1	1			
19	5YP–F1521–00	แผ่นยางรองบังโคลนหน้า FLAP, FRONT FENDER	1	1	1			

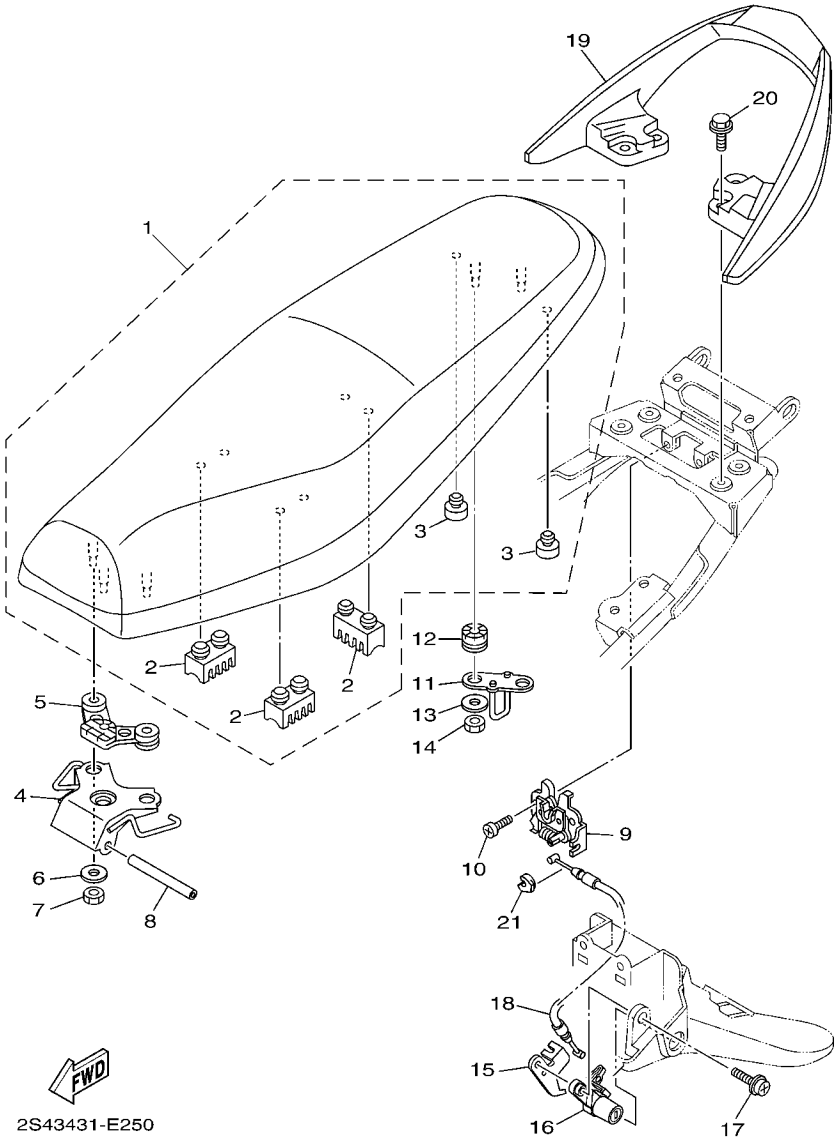

FIG. 26 ชุดเบาะ SEAT

REF. NO.	หมายเลขอะไหล่ PART NO.	ชื่ออะไหล่และรายละเอียด DESCRIPTION	4S3A	4S3B	4S3C			หมายเหตุ REMARKS
1	4S3–F4730–00	เบาะ DOUBLE SEAT ASSY	1	1	1			
2	5TN–F4723–00	.ยางรองเบาะ .DAMPER, SEAT	3	3	3			
3	2JK–F4741–00	.ยางรอง .PAD, SEAT	2	2	2			
4	5YP–F4726–00	แผ่นยึดเบาะ HINGE, SEAT	1	1	1			
5	5YP–F4742–00	ยางรอง GROMMET	1	1	1			
6	90201–068N7	แหวนรอง WASHER, PLATE	3	3	3			
7	95307–06600	น๊อต NUT	3	3	3			
8	5VV–F4727–00	สลัก ยึดเบาะ PIN, SEAT FITTING	1	1	1			
9	5YP–F4780–00	ชุดล็อคเบาะ SEAT LOCK ASSY	1	1	1			
10	98507–06012	สกรูหัวแฉก SCREW, PAN HEAD	2	2	2			
11	5YP–F4728–00	ขอเกี่ยวเบาะ BRACKET, SEAT	1	1	1			
12	90480–14872	ยางรอง GROMMET	2	2	2			
13	90201–06071	แหวนรอง WASHER, PLATE	2	2	2			
14	95307–06600	น๊อต NUT	2	2	2			
15	5YP–F117K–00	เหล็กยึดชุดกุญแจเบาะ STAY, LOCK	1	1	1			
16	5YP–F4799–00	กุญแจล็อคเบาะ ROTOR ASSY	1	1	1			
17	90159–06033	สกรู พร้อมแหวนรอง SCREW, WITH WASHER	1	1	1			
18	5YP–F478E–00	สายปลดล็อคเบาะ CABLE, SEAT LOCK	1	1	1			
19	5YP–F4773–00–P5	กันตก HANDLE, SEAT	1	1				UR สีแดง UR VRC1
	5YP–F4773–00–P6	กันตก HANDLE, SEAT	1	1				UR สีน้ำเงิน UR DPBMC
	5YP–F4773–00–P3	กันตก HANDLE, SEAT	1	1	1			UR สีดำ UR SMX
20	95827–06020	โบ๊ลท์ หน้าแปลน BOLT, FLANGE	4	4	4			
21	5YP–F4768–00	ตัวล็อค STOPPER	1	1	1			

FIG. 27 ชุดล้อซี่ลวดหน้า (ดิสค์เบรค) FRONT WHEEL FOR SPOKE WHEEL

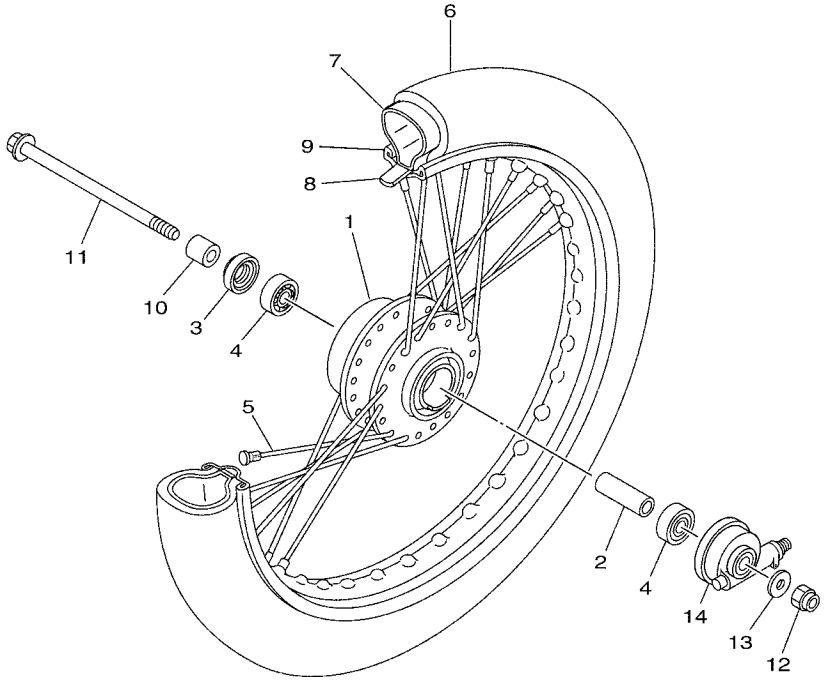

5YP1431-D270

REF. NO.	หมายเลขอะไหล่ PART NO.	ชื่ออะไหล่และรายละเอียด DESCRIPTION	4S3A	4S3B	4S3C			หมายเหตุ REMARKS
1	4TT–F5111–10–35	ดุมล้อหน้า HUB, FRONT	1	1				สีเทา SL
2	90560–10292	บู๊ช SPACER	1	1				
3	93106–20808	ซีลน้ำมัน OIL SEAL	1	1				
4	93306–300X4	ลูกปืน BEARING	2	2				
5	5YP–F5104–00	ซี่ลวดหน้า SPOKE SET, FRONT	1	1				
6	94106–17802	ยางนอก (2.25-17) 60/100-17 NF63 TIRE (60/100-17M/C 33P NF63)	1	1				INOUE
7	94220–178B1	ยางใน (2.00/2.25-17) TUBE (2.00-17 TR4)	1	1				INOUE
8	94322–17858	ยางรองขอบล้อ (1.20-17) BAND, RIM (1.20-17)	1	1				INOUE
9	94412–17802	วงล้อ (1.20-17) RIM (1.20-17)	1	1				
10	90387–10277	บู๊ช COLLAR	1	1				
11	3NA–F5181–01	แกนล้อหน้า AXLE, WHEEL	1	1				
12	90185–10091	น๊อตล็อค NUT, SELF-LOCKING	1	1				
13	90201–101J1	แหวนรอง WASHER, PLATE	1	1				
14	5TN–F5190–00	ชุดเฟืองไมล์ GEAR UNIT ASSY	1	1				

FIG. 28 ชุดล้อแม็กหน้า (ดิสค์เบรค) FRONT WHEEL FOR CAST WHEEL

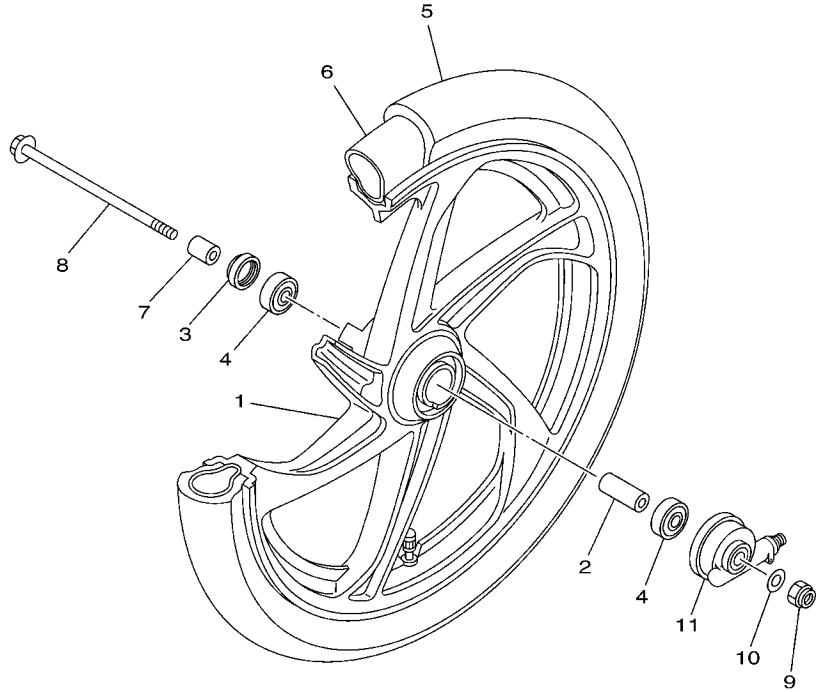

4S31431-F280

REF. NO.	หมายเลขอะไหล่ PART NO.	ชื่ออะไหล่และรายละเอียด DESCRIPTION	4S3A	4S3B	4S3C			หมายเหตุ REMARKS
1	4S3–F5168–10	วงล้อแม็กหน้า CAST WHEEL, FRONT			1			สีดำขอบแดง BLACK
2	90560–10292	บู๊ช SPACER			1			
3	93106–20808	ซีลน้ำมัน OIL SEAL			1			
4	93306–300X4	ลูกปืน BEARING			2			
5	94106–17802	ยางนอก (2.25-17) 60/100-17 NF63 TIRE (60/100-17M/C 33P NF63)			1			INOUE
6	94220–178B1	ยางใน (2.00/2.25-17) TUBE (2.00-17 TR4)			1			INOUE
7	90387–10277	บู๊ช COLLAR			1			
8	3NA–F5181–01	แกนล้อหน้า AXLE, WHEEL			1			
9	90185–10091	น๊อตล็อค NUT, SELF-LOCKING			1			
10	90201–101J1	แหวนรอง WASHER, PLATE			1			
11	5TN–F5190–00	ชุดเฟืองไมล์ GEAR UNIT ASSY			1			

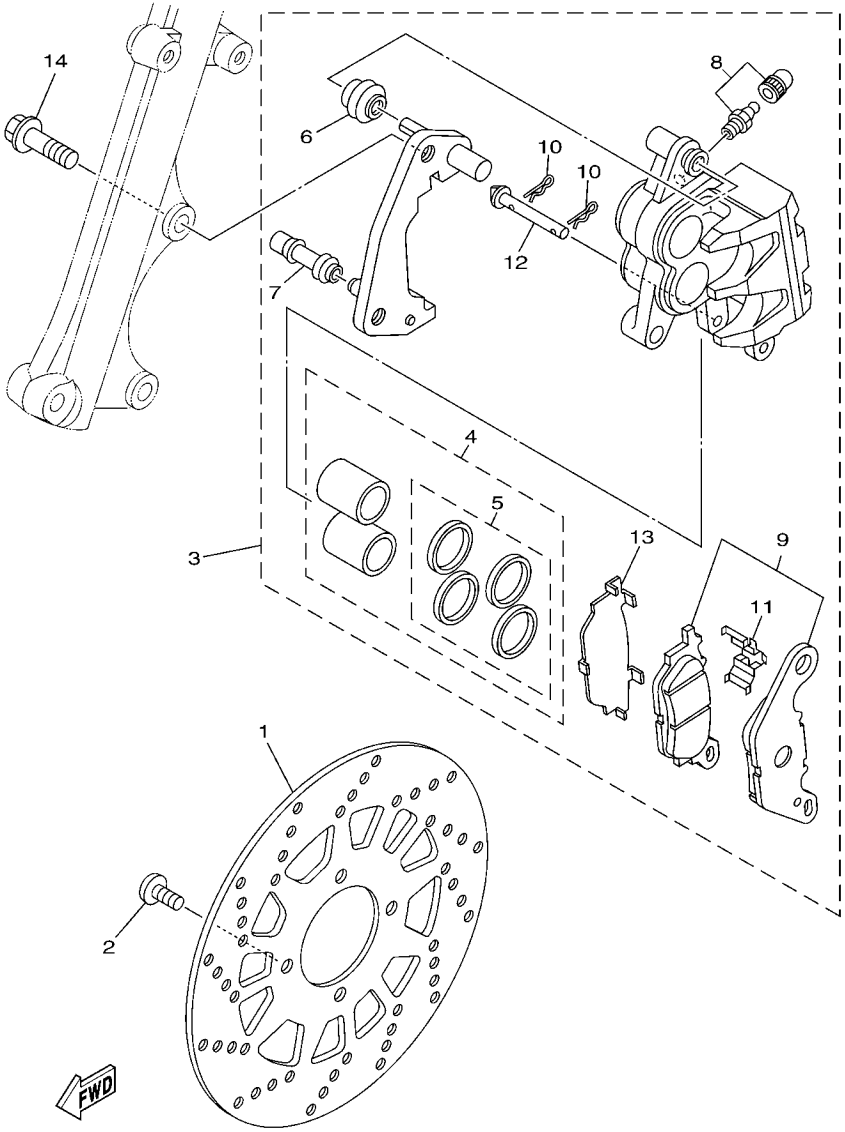

FIG. 29 ชุดดิสค์เบรคหน้า FRONT BRAKE CALIPER

REF. NO.	หมายเลขอะไหล่ PART NO.	ชื่ออะไหล่และรายละเอียด DESCRIPTION	4S3A	4S3B	4S3C			หมายเหตุ REMARKS
1	5TN–F582U–01	จานดิสค์เบรค DISK, BRAKE (RIGHT)	1	1	1			
2	90111–08807	โบ๊ลท์หัวหกเหลี่ยม BOLT,HEX. SOCKET BUTTON	4	4	4			
3	4S3–F580U–00	ชุดแม่ปั๊มดิสค์เบรคขวา CALIPER ASSY (RIGHT)	1	1	1			
4	3C1–W0057–00	.ลูกสูบดิสค์เบรค .PISTON ASSY, CALIPER	1	1	1			
5	3C1–W0047–50	..ซีลลูกสูบดิสค์เบรค ..CALIPER SEAL KIT	1	1	1			
6	5YP–F5917–00	.ลูกยางดิสค์เบรค .BOOT, CALIPER	1	1	1			
7	5YP–F5937–00	.ลูกยาง 2 .BOOT 2	1	1	1			
8	5YP–W0048–50	.สกรูไล่ลมดิสค์เบรค .BLEED SCREW KIT	1	1	1			
9	5YP–W0045–00	.ผ้าดิสค์เบรค .BRAKE PAD KIT	1	1	1			
10	5YP–F5925–01	.คลิ๊บ .CLIP	2	2	2			
11	5YP–F5919–00	.ตัวล็อคผ้าดิสค์เบรค .SUPPORT, PAD	1	1	1			
12	5YP–F5924–00	.น๊อตล็อคปั๊มดิสค์ .PIN, PAD	1	1	1			
13	5YP–F5939–00	.แผ่นซิมรองผ้าเบรค .CLIP, PAD	1	1	1			
14	90105–10824	โบ๊ลท์ หน้าแปลน BOLT, FLANGE	2	2	2			

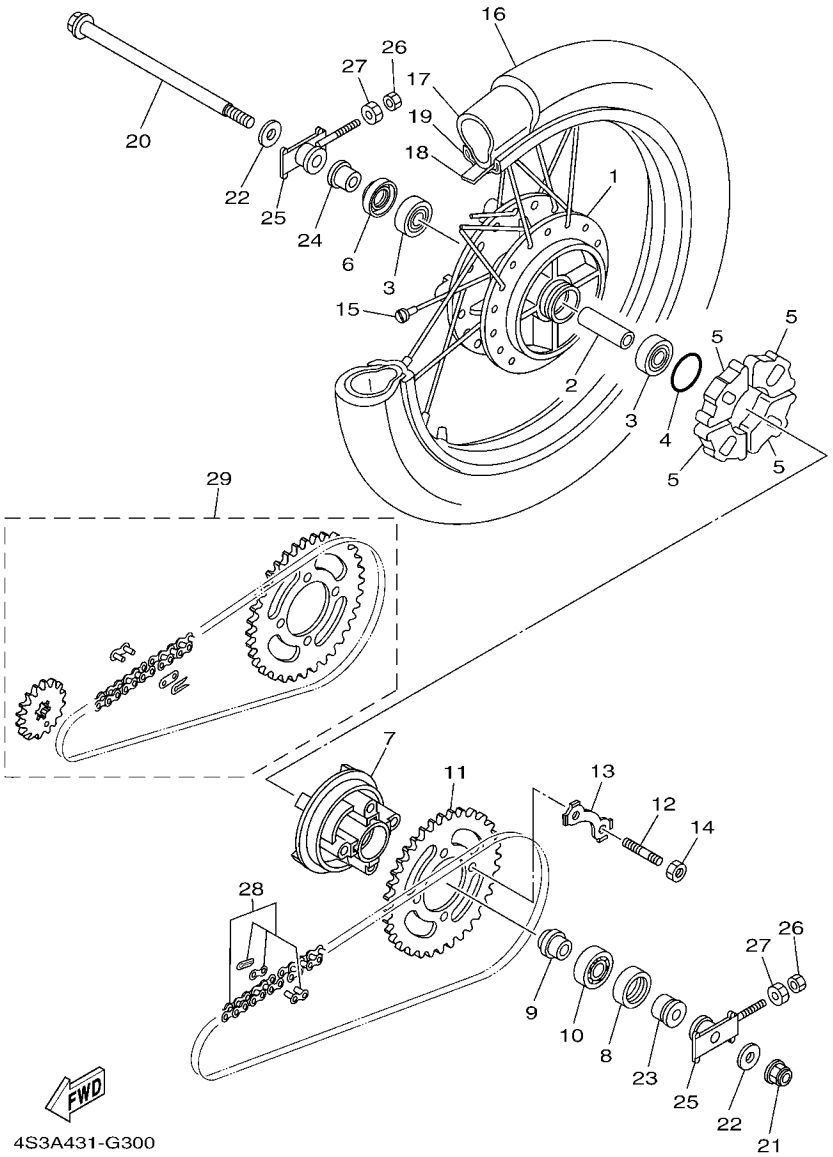

FIG. 30 ชุดล้อซี่ลวดหลัง REAR WHEEL FOR SPOKE WHEEL

REF. NO.	หมายเลขอะไหล่ PART NO.	ชื่ออะไหล่และรายละเอียด DESCRIPTION	4S3A	4S3B	4S3C			หมายเหตุ REMARKS
1	4S3–F5311–00–35	ดุมหลัง HUB, REAR	1	1				สีเทา SL
2	90387–123A9	บู๊ช COLLAR	1	1				
3	93306–301YJ	ลูกปืน BEARING	2	2				
4	93210–41041	โอริง O-RING	1	1				
5	5YP–F5364–00	ยางดุมหลัง DAMPER	4	4				
6	93106–20819	ซีลน้ำมัน OIL SEAL	1	1				
7	5YP–F5366–00	ดุมสเตอร์ CLUTCH, HUB	1	1				
8	93106–26823	ซีลน้ำมัน OIL SEAL	1	1				
9	90387–127Y0	บู๊ช COLLAR	1	1				
10	93306–004YV	ลูกปืน BEARING	1	1				
11	4NR–F5439–00	สเตอร์หลัง (39 ฟัน) SPROCKET, DRIVEN (39T)	1	1				
12	90116–08813	โบ๊ลท์สตัด BOLT, STUD	4	4				
13	5YP–F5412–00	แหวนล็อค WASHER	2	2				
14	90170–08258	น๊อต NUT	4	4				
15	1ME–F5304–00	ซี่ลวดหลัง SPOKE SET, REAR	1	1				
16	94108–17818	ยางนอก (80/90-17M/C 44P NR78) TIRE (80/90-17M/C 44P NR78)	1	1				INOUE
17	94222–17865	ยางใน (2.50-17) TUBE (2.50-17 TR4)	1	1				INOUE
18	94308–17801	ยางรองขอบล้อ (22.0-17) BAND, RIM (22.0-17)	1	1				INOUE
19	94416–178C4	วงล้อ (1.60-17) RIM (1.60-17)	1	1				
20	5YP–F5381–00	แกนล้อ AXLE, WHEEL	1	1				
21	95607–12200	น๊อต NUT, SELF-LOCKING	1	1				
22	90201–128A4	แหวนรอง WASHER, PLATE	2	2				
23	5TN–F5383–00	บู๊ช COLLAR, WHEEL	1	1				
24	90387–123N2	บู๊ช COLLAR	1	1				
25	5YP–F5388–00	ตัวตั้งโซ่ PULLER, CHAIN 1	2	2				
26	95307–06600	น๊อต NUT	2	2				
27	90170–06184	น๊อต NUT	2	2				

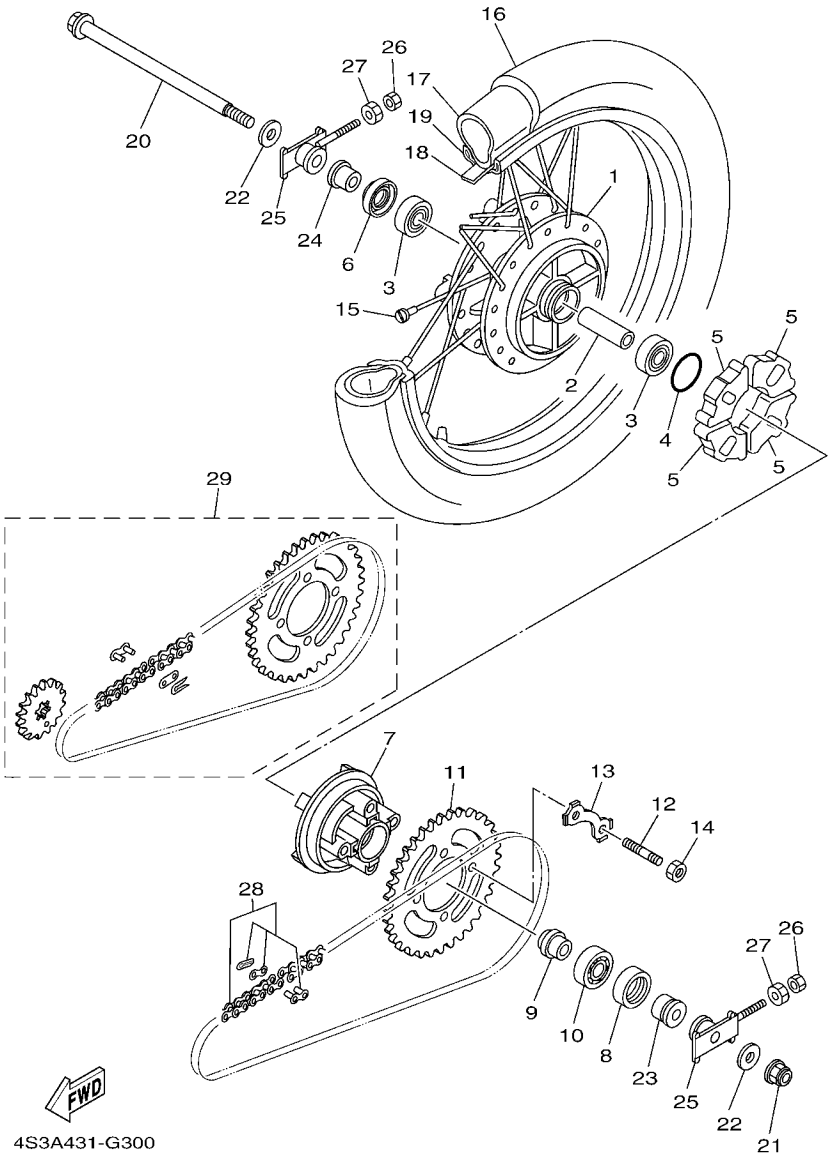

FIG. 30 ชุดล้อซี่ลวดหลัง REAR WHEEL FOR SPOKE WHEEL

REF. NO.	หมายเลขอะไหล่ PART NO.	ชื่ออะไหล่และรายละเอียด DESCRIPTION	4S3A	4S3B	4S3C			หมายเหตุ REMARKS
28	9X568–D5111	โซ่ (428, 112ข้อ/บาง) CHAIN SET (DID 428, 112L)	1	1				
29	5YP–WF543–01	ชุดโซ่สเตอร์ (15T-39T) DRIVE CHAIN KIT (15T - 39T)	1	1				

FIG. 31 ชุดล้อแม็กหลัง REAR WHEEL FOR CAST WHEEL

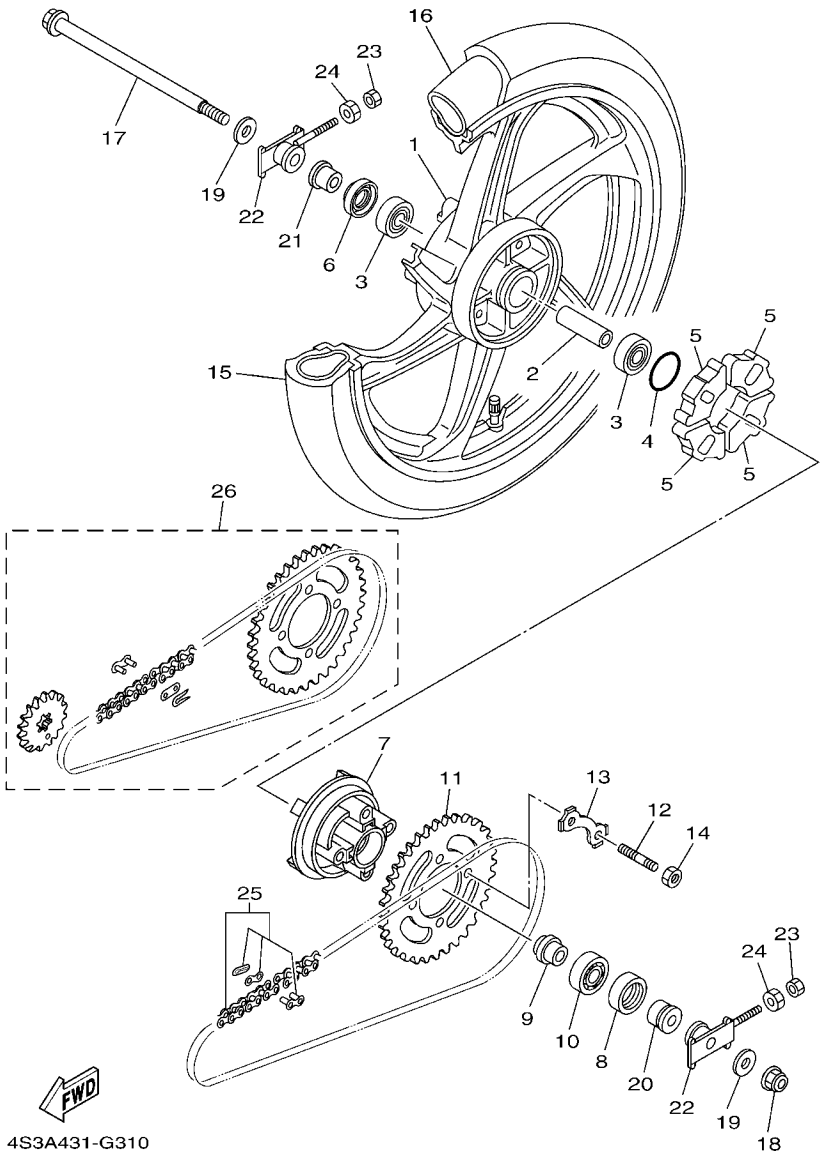

REF. NO.	PART NO.	DESCRIPTION	4S3A	4S3B	4S3C			REMARKS
1	4S3–F5338–10	วงล้อแม็กหลัง CAST WHEEL, REAR			1			สีดำขอบแดง BLACK
2	90387–123A9	บู๊ช COLLAR			1			
3	93306–301YJ	ลูกปืน BEARING			2			
4	93210–41041	โอริง O-RING			1			
5	5YP–F5364–00	ยางดุมหลัง DAMPER			4			
6	93106–20819	ซีลน้ำมัน OIL SEAL			1			
7	5YP–F5366–00	ดุมสเตอร์ CLUTCH, HUB			1			
8	93106–26823	ซีลน้ำมัน OIL SEAL			1			
9	90387–127Y0	บู๊ช COLLAR			1			
10	93306–004YV	ลูกปืน BEARING			1			
11	4NR–F5439–00	สเตอร์หลัง (39 ฟัน) SPROCKET, DRIVEN (39T)			1			
12	90116–08813	โบ๊ลท์สตัด BOLT, STUD			4			
13	5YP–F5412–00	แหวนล็อค WASHER			2			
14	90170–08258	น๊อต NUT			4			
15	94108–17818	ยางนอก (80/90-17M/C 44P NR78) TIRE (80/90-17M/C 44P NR78)			1			INOUE
16	94222–17865	ยางใน (2.50-17) TUBE (2.50-17 TR4)			1			INOUE
17	5YP–F5381–00	แกนล้อ AXLE, WHEEL			1			
18	95607–12200	น๊อต NUT, SELF-LOCKING			1			
19	90201–128A4	แหวนรอง WASHER, PLATE			2			
20	5TN–F5383–00	บู๊ช COLLAR, WHEEL			1			
21	90387–123N2	บู๊ช COLLAR			1			
22	5YP–F5388–00	ตัวตั้งโซ่ PULLER, CHAIN 1			2			
23	95307–06600	น๊อต NUT			2			
24	90170–06184	น๊อต NUT			2			
25	9X568–D5111	โซ่ (428, 112ข้อ/บาง) CHAIN SET (DID 428, 112L)			1			
26	5YP–WF543–01	ชุดโซ่สเตอร์ (15T-39T) DRIVE CHAIN KIT (15T - 39T)			1			

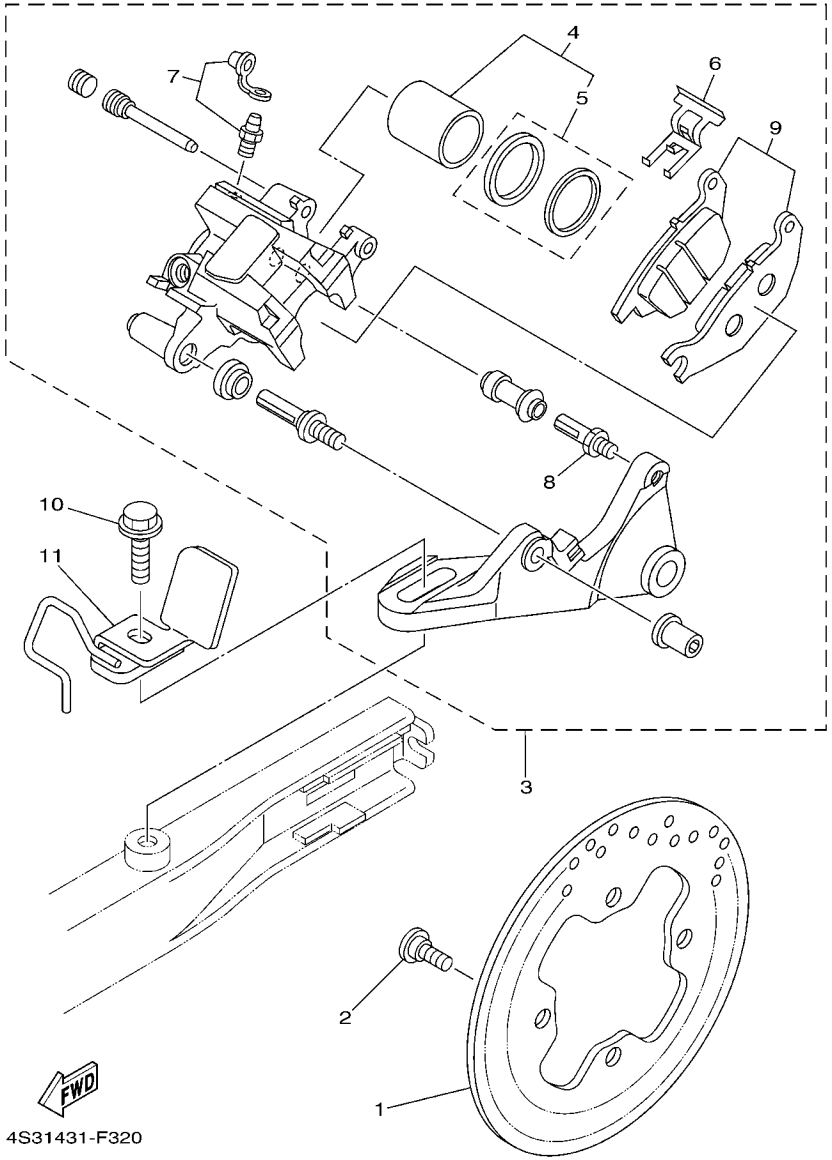

FIG. 32 ชุดดิสค์เบรคหลัง REAR BRAKE CALIPER

REF. NO.	หมายเลขอะไหล่ PART NO.	ชื่ออะไหล่และรายละเอียด DESCRIPTION	4S3A	4S3B	4S3C			หมายเหตุ REMARKS
1	4S3–F582W–00	จานดิสค์เบรค DISK, REAR BRAKE 2	1	1	1			
2	90109–08015	โบ๊ลท์ BOLT	4	4	4			
3	4S3–F580W–00	ลูกสูบปั๊มดิสค์เบรค CALIPER ASSY, REAR 2	1	1	1			
4	4S3–W0057–00	.ลูกสูบดิสค์เบรค .PISTON ASSY, CALIPER	1	1	1			
5	4S3–W0047–00	.ซีลลูกสูบดิสค์เบรค .CALIPER SEAL KIT	1	1	1			
6	4S3–F5919–00	.ตัวล็อคผ้าดิสค์เบรค .SUPPORT, PAD	1	1	1			
7	4S3–W0048–00	.สกรูไล่ลมดิสค์เบรค .BLEED SCREW KIT	1	1	1			
8	3SP–F5914–51	.สลักล็อค .PIN, SLIDE	1	1	1			
9	4S3–W0045–00	.ผ้าดิสค์เบรค .BRAKE PAD KIT	1	1	1			
10	95827–10035	โบ๊ลท์ หน้าแปลน BOLT, FLANGE	1	1	1			
11	4S3–F2167–00	หูยึด GUIDE	1	1	1			

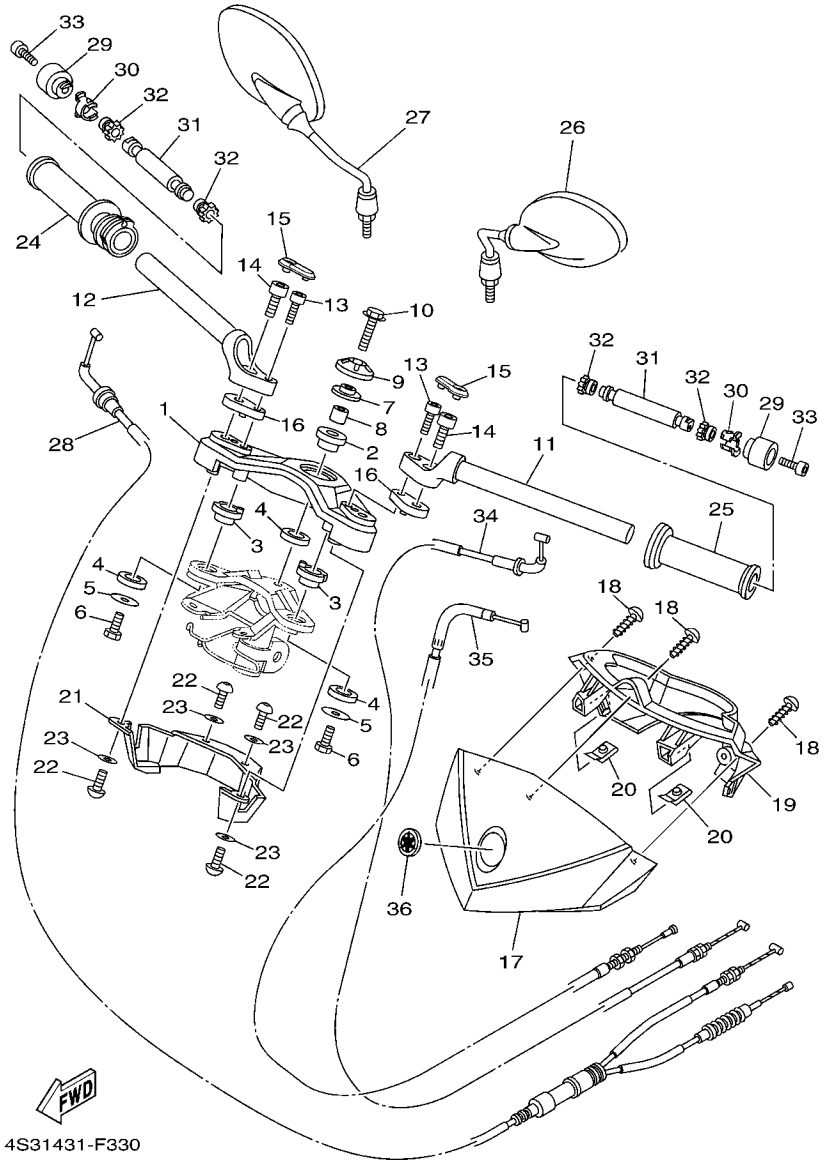

FIG. 33 ชุดแฮนด์ & สายเร่ง STEERING HANDLE & CABLE

REF. NO.	หมายเลขอะไหล่ PART NO.	ชื่ออะไหล่และรายละเอียด DESCRIPTION	4S3A	4S3B	4S3C			หมายเหตุ REMARKS
1	4S3–F3435–00–P0	แผงคอบน CROWN, HANDLE	1	1	1			สีเทา S3
2	4S3–F8237–00	ยางรอง DAMPER 3	1	1	1			
3	4S3–F8217–00	ยางรอง DAMPER 1	2	2	2			
4	4S3–F8227–00	ยางรอง DAMPER 2	3	3	3			
5	90201–08612	แหวนรอง WASHER, PLATE	2	2	2			
6	97007–08016	โบ๊ลท์ BOLT	2	2	2			
7	4S3–F6259–00	บู๊ช COLLAR	1	1	1			
8	4S3–F3320–00	บู๊ช BOSS	1	1	1			
9	4S3–F6133–00–P0	ฝาปิด CAP	1	1	1			สีเทา S3
10	95024–08030	โบ๊ลท์ หน้าแปลน BOLT,FLG,(SMALL HEAD)	1	1	1			
11	4S3–F6121–00–P0	แฮนด์ซ้าย HANDLEBAR (LEFT)	1	1	1			สีเทา S3
12	4S3–F6122–00–P0	แฮนด์ขวา HANDLEBAR (RIGHT)	1	1	1			สีเทา S3
13	91317–08030	โบ๊ลท์ BOLT	2	2	2			
14	91317–10030	โบ๊ลท์ BOLT	2	2	2			
15	4S3–F6477–00	ฝาครอบ COVER	2	2	2			
16	4S3–F6021–00–P0	บู๊ช SPACER	2	2	2			สีเทา S3
17	4S3–F6143–00–P0	ฝาครอบแฮนด์บน COVER, HANDLEBAR UPPER 1	1	1	1			สีดำ MBL2
18	90160–05009	สกรู SCREW, ROUND TAPPING	3	3	3			
19	4S3–F6145–00	ฝาครอบแฮนด์ล่าง 2 COVER, HANDLEBAR UPPER 2	1	1	1			
20	90183–05807	น๊อตสปริง NUT, SPRING	2	2	2			
21	4S3–F612S–00	ฝาครอบเหล็กแฮนด์ COVER, HANDLE STEM	1	1	1			
22	92017–05012	โบ๊ลท์ BOLT, BUTTON HEAD	4	4	4			
23	92907–05200	แหวนรอง WASHER	4	4	4			
24	5YP–F6240–00	ปลอกแฮนด์ชุดข้างขวา GRIP ASSY	1	1	1			
25	5YP–F6241–00	ปลอกแฮนด์ซ้าย GRIP	1	1	1			
26	4S3–F6280–00	กระจกมองหลัง (ซ้าย) REAR VIEW MIRROR ASSY (LEFT)	1	1	1			
27	4S3–F6290–00	กระจกมองหลัง(ขวา) REAR VIEW MIRROR ASSY (RIGHT)	1	1	1			

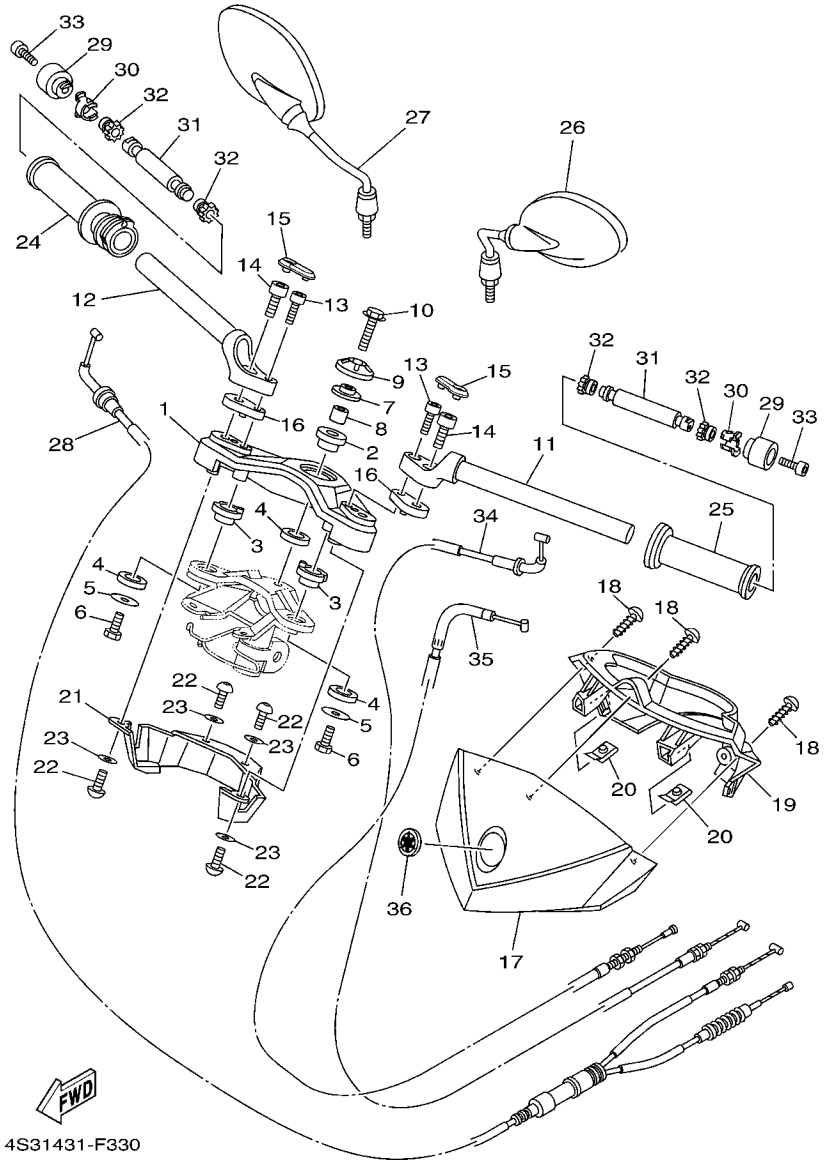

FIG. 33 ชุดแฮนด์ & สายเร่ง STEERING HANDLE & CABLE

REF. NO.	หมายเลขอะไหล่ PART NO.	ชื่ออะไหล่และรายละเอียด DESCRIPTION	4S3A	4S3B	4S3C			หมายเหตุ REMARKS
28	4S3–F6301–00	ชุดควบคุมน้ำมัน THROTTLE CABLE ASSY	1	1	1			
29	5D6–F6246–00	จุกปลายแฮนด์ END, GRIP	2	2	2			
30	5YP–F6257–00	ปะกับ STOPPER	2	2	2			
31	5YP–F622H–00	ไส้แฮนด์ซ้าย WEIGHT	2	2	2			
32	5YP–F622F–00	ยางรอง DAMPER, LOCATING 1	4	4	4			
33	91317–06030	โบ๊ลท์ BOLT	2	2	2			
34	4S3–F6331–00	สายโช๊ค CABLE, STARTER 1	1	1	1			
35	4S3–F6335–00	สายคลัทช์ CABLE, CLUTCH	1	1	1			
36	5HV–F3108–20	โลโก้ล้อมเสียง EMBLEM	1	1	1			LM

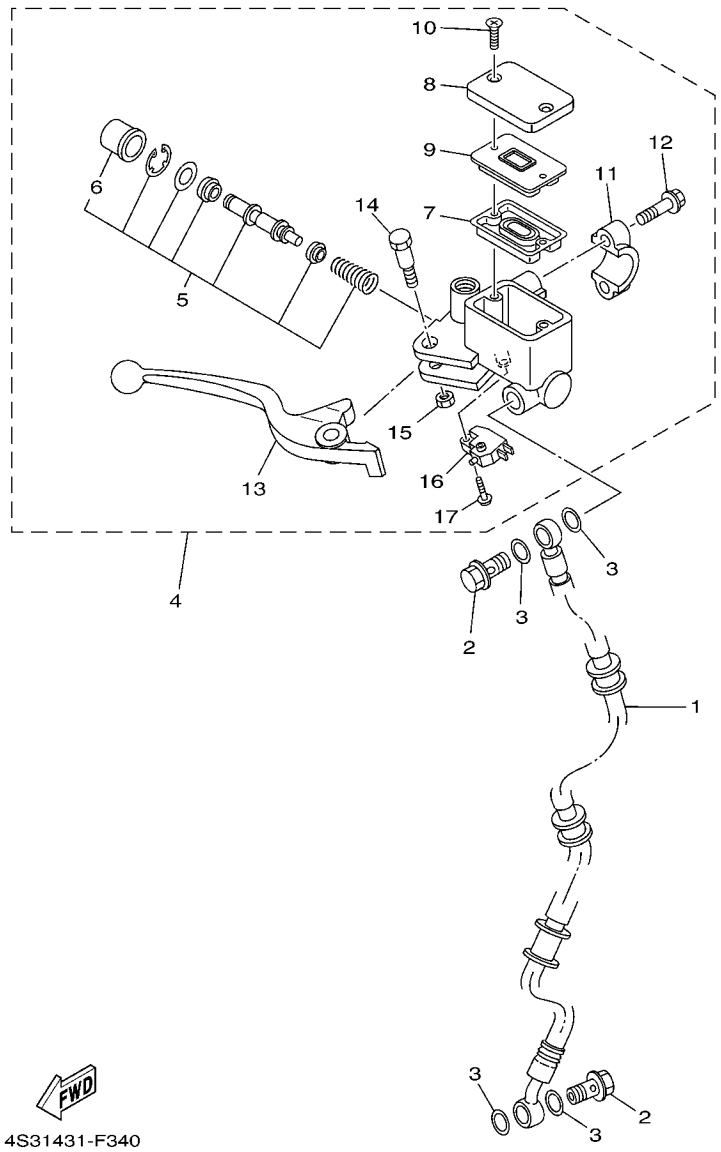

FIG. 34 ชุดแม่ปั๊มเบรคหน้า FRONT MASTER CYLINDER

REF. NO.	หมายเลขอะไหล่ PART NO.	ชื่ออะไหล่และรายละเอียด DESCRIPTION	4S3A	4S3B	4S3C			หมายเหตุ REMARKS
1	4S3–F5872–00	สายน้ำมันดิสค์เบรคหน้า HOSE, BRAKE 1	1	1	1			
2	90401–10159	โบ๊ลท์ยูเนียน BOLT, UNION	2	2	2			
3	90201–10118	แหวนรอง WASHER, PLATE	4	4	4			
4	4S3–F583T–00	แม่ปั๊มดิสค์เบรค MASTER CYLINDER ASSY	1	1	1			
5	4S3–W0041–00	.ชุดซ่อมดิสค์เบรค .CYLINDER KIT, MASTER	1	1	1			
6	5G2–F5868–00	..บู๊ช ..BOOT, MASTER CYLINDER	1	1	1			
7	4TT–F5854–00	.ยางรอง .GASKET, DIAPHRAGM	1	1	1			
8	5LW–F5852–00	.ฝาปิดแม่ปั๊ม* .CAP, RESERVOIR	1	1	1			
9	5LW–F585B–00	.ฝาปิดแผ่นไดอะแฟรม .PLATE, DIAPHRAGM	1	1	1			
10	9870M–04012	.สกรู .SCREW, FLAT HEAD	2	2	2			
11	56A–F5867–00	.ปะกับกระปุกดิสค์ .HOLDER	1	1	1			
12	5EB–26332–00	.โบ๊ลท์ .BOLT	2	2	2			
13	4TT–H3922–00	.มือเบรค .LEVER 2	1	1	1			
14	90109–06577	.โบ๊ลท์ .BOLT	1	1	1			
15	9560M–06100	.น๊อตตัวยู .NUT, U	1	1	1			
16	5LW–H3980–00	.ชุดสวิทช์สต๊อบ .FRONT STOP SWITCH ASSY	1	1	1			
17	9760L–04212	.สกรูพร้อมแหวน .SCREW,WITH WASHER	1	1	1			

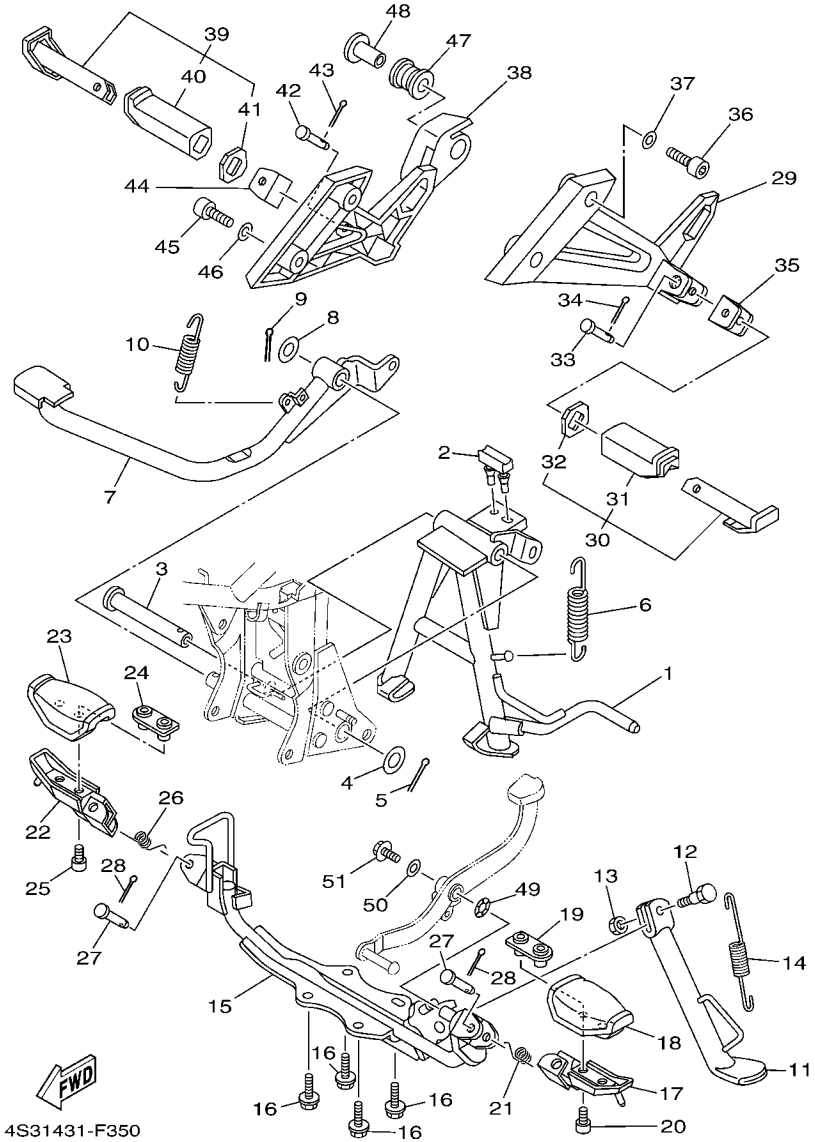

FIG. 35 ชุดขาตั้ง & เหล็กพักเท้า STAND & FOOTREST

REF. NO.	หมายเลขอะไหล่ PART NO.	ชื่ออะไหล่และรายละเอียด DESCRIPTION	4S3A	4S3B	4S3C			หมายเหตุ REMARKS
1	4S3–F7111–01	ขาตั้งกลาง STAND, MAIN	1	1	1			
2	5YP–F7114–00	ยางรอง STOPPER, MAIN STAND	1	1	1			
3	5YP–F7112–00	แกนขาตั้ง SHAFT, MAIN STAND	1	1	1			
4	90201–163H8	แหวนรอง WASHER, PLATE	1	1	1			
5	91401–30030	ปิ๋น, สลักชนิดผ่า PIN, COTTER	1	1	1			
6	90506–35003	สปริง SPRING, TENSION	1	1	1			
7	4S3–F7211–00	คันเบรค PEDAL, BRAKE	1	1	1			
8	90201–14811	แหวนรอง WASHER, PLATE	1	1	1			
9	91401–30030	ปิ๋น, สลักชนิดผ่า PIN, COTTER	1	1	1			
10	90506–20041	สปริง SPRING, TENSION	1	1	1			
11	5YP–F7311–00	ขาตั้งข้าง STAND, SIDE	1	1	1			
12	90109–08034	โบ๊ลท์ BOLT	1	1	1			
13	95307–08700	น๊อต NUT	1	1	1			
14	90506–23804	สปริง SPRING, TENSION	1	1	1			
15	4S3–F7411–00	เหล็กพักเท้ากลาง FOOTREST 1	1	1	1			
16	95827–08016	โบ๊ลท์ หน้าแปลน BOLT, FLANGE	4	4	4			
17	5YW–F7451–20	แผ่นรองเหล็กพักเท้า FOOTREST	1	1	1			
18	5YW–F7413–00	ยางพักเท้าหน้า COVER, FOOTREST	1	1	1			
19	5YW–F7425–00	ขายึด BRACKET, FOOTREST 2	1	1	1			
20	91317–06012	โบ๊ลท์ BOLT	2	2	2			
21	90508–20023	สปริง SPRING, TORSION	1	1	1			
22	5YW–F7461–20	แผ่นรองเหล็กพักเท้า FOOTREST	1	1	1			
23	5YW–F7413–00	ยางพักเท้าหน้า COVER, FOOTREST	1	1	1			
24	5YW–F7425–00	ขายึด BRACKET, FOOTREST 2	1	1	1			
25	91317–06012	โบ๊ลท์ BOLT	2	2	2			
26	90508–20631	สปริง SPRING, TORSION	1	1	1			
27	90240–08084	สลัก PIN, CLEVIS	2	2	2			

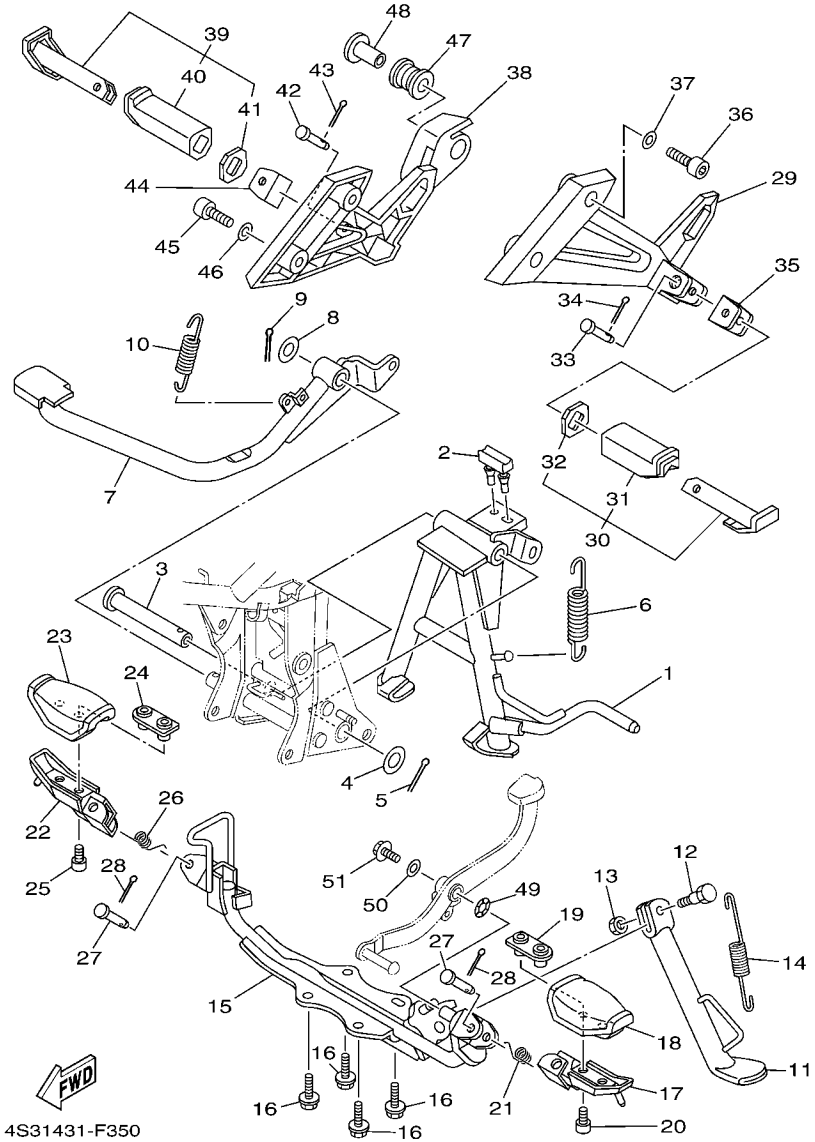

FIG. 35 ชุดขาตั้ง & เหล็กพักเท้า STAND & FOOTREST

REF. NO.	หมายเลขอะไหล่ PART NO.	ชื่ออะไหล่และรายละเอียด DESCRIPTION	4S3A	4S3B	4S3C			หมายเหตุ REMARKS
28	91401–25015	ปิ้น, สลักชนิดผ่า PIN, COTTER	2	2	2			
29	4S3–F7452–00–P1	แผงรองพักเท้า BRACKET, FOOTREST 1	1	1	1			สีดำด้าน MBL2
30	5NM–XF743–00	ชุดพักเท้าหลังซ้าย FOOTREST, REAR 1	1	1	1			
31	5NM–F7433–00	.ยางพักเท้าหลัง .COVER, REAR FOOTREST	1	1	1			
32	5NM–F7445–00	.แผ่นรอง .PLATE 1	1	1	1			
33	90240–08145	สลัก PIN, CLEVIS	1	1	1			
34	91401–25015	ปิ้น, สลักชนิดผ่า PIN, COTTER	1	1	1			
35	1P7–F7314–00	สต๊อบ STOPPER	1	1	1			
36	91314–08035	โบ้ลท์ BOLT	2	2	2			
37	90201–06018	แหวนรอง WASHER, PLATE	2	2	2			
38	4S3–F7462–00–P1	แผงรองพักเท้า BRACKET, FOOTREST 2	1	1	1			สีดำด้าน MBL2
39	5NM–XF744–00	ชุดพักเท้าหลังขวา FOOTREST, REAR 2	1	1	1			
40	5NM–F7444–00	.ยางพักเท้าขวา .COVER, REAR FOOTREST	1	1	1			
41	5NM–F7445–00	.แผ่นรอง .PLATE 1	1	1	1			
42	90240–08145	สลัก PIN, CLEVIS	1	1	1			
43	91401–25015	ปิ้น, สลักชนิดผ่า PIN, COTTER	1	1	1			
44	1P7–F7314–00	สต๊อบ STOPPER	1	1	1			
45	91314–08035	โบ้ลท์ BOLT	2	2	2			
46	90201–06018	แหวนรอง WASHER, PLATE	2	2	2			
47	5TN–F7424–00	ลูกยางพักเท้า DAMPER, FOOTREST 2	1	1	1			
48	90387–10805	บู๊ช COLLAR	1	1	1			
49	90206–12074	แหวนรอง WASHER, WAVE	1	1	1			
50	90201–06021	แหวนรอง WASHER, PLATE	1	1	1			
51	95827–06012	โบ้ลท์ หน้าแปลน BOLT, FLANGE	1	1	1			

FIG. 36 ชุดแม่ปั๊มเบรคหลัง REAR MASTER CYLINDER

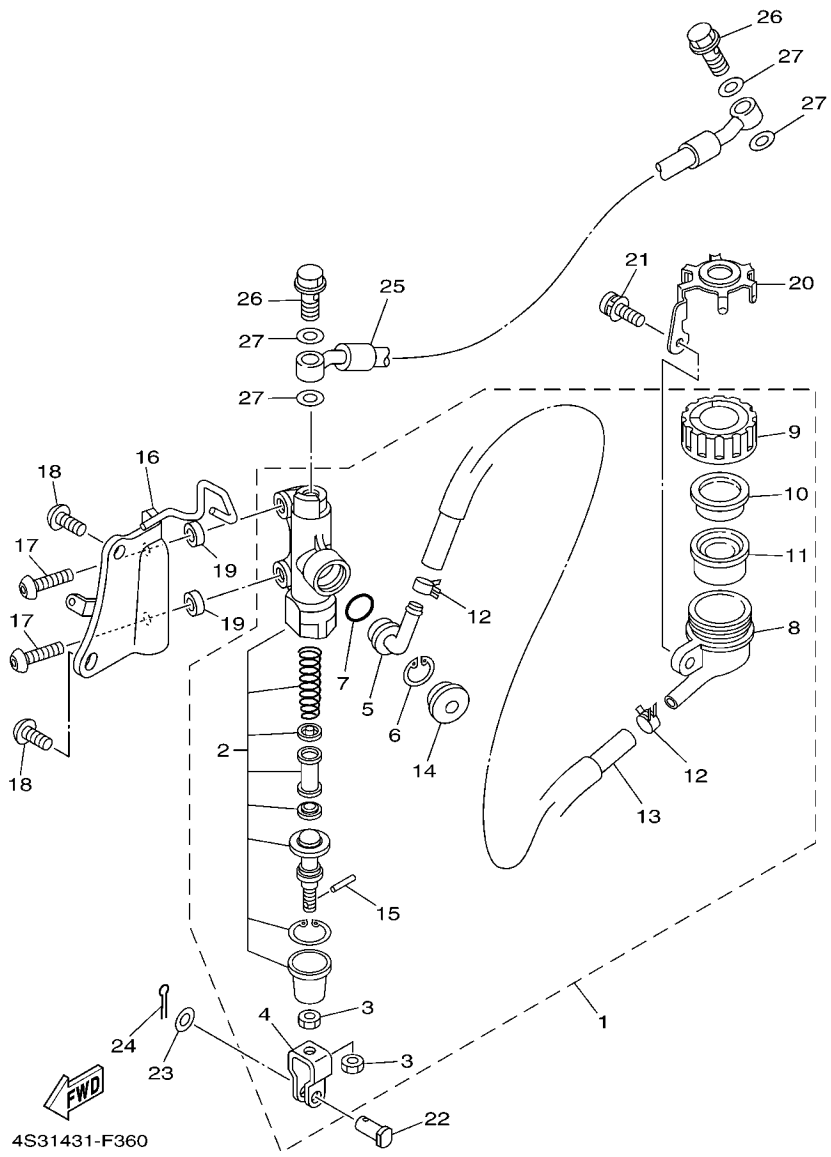

REF. NO.	หมายเลขอะไหล่ PART NO.	ชื่ออะไหล่และรายละเอียด DESCRIPTION	4S3A	4S3B	4S3C			หมายเหตุ REMARKS
1	4S3–F583V–00	ชุดแม่ปั๊มดิสค์เบรค RR. MASTER CYLINDER ASSY.	1	1	1			
2	4TT–W0042–00	.ชุดซ่อมดิสค์เบรค .CYLINDER KIT, MASTER	1	1	1			
3	9530L–08700	.น๊อต .NUT	2	2	2			
4	2YK–F7222–00	.ตัวดันปั๊มล่าง .JOINT	1	1	1			
5	4ML–F582A–50	.ตัวต่อสายน้ำมัน .JOINT	1	1	1			
6	2VN–F5866–00	.คลิ๊บ .CIRCLIP	1	1	1			
7	93210–15620	.โอริง .O-RING	1	1	1			
8	4EW–F5894–00	.กระปุกน้ำมันดิสค์เบรค .TANK, RESERVOIR	1	1	1			
9	4S3–F5852–00	.ฝาปิดแม่ปั๊ม* .CAP, RESERVOIR	1	1	1			
10	2VN–F5855–00	.ยางกระปุกน้ำมัน .BUSH,DIAPHRAGM	1	1	1			
11	2VN–F5854–00	.ยางรอง .GASKET, DIAPHRAGM	1	1	1			
12	90467–12085	.คลิ๊บรัด .CLIP	2	2	2			
13	4S3–F5895–00	.สายน้ำมัน .HOSE, RESERVOIR	1	1	1			
14	3FV–F589A–00	.ฝาครอบ .COVER, DUST	1	1	1			
15	4TT–F7238–00	.สลัก .PIN	1	1	1			
16	4S3–F133F–00	เหล็กยึดแม่ปั๊ม BRACKET, MASTER CYLINDER	1	1	1			
17	92017–08025	โบ๊ลท์ BOLT, BUTTON HEAD	2	2	2			
18	92017–08016	โบ๊ลท์ BOLT, BUTTON HEAD	2	2	2			
19	90387–085E1	บู๊ช COLLAR	2	2	2			
20	5NM–F5888–00	เหล็กครอบกระปุกน้ำมัน COVER, RESERVOIR TANK	1	1	1			
21	90159–06846	สกรู พร้อมแหวนรอง SCREW, WITH WASHER	1	1	1			
22	90240–08124	สลัก PIN, CLEVIS	1	1	1			
23	90201–08083	แหวนรอง WASHER, PLATE	1	1	1			
24	91401–16012	ปี๋น, สลักชนิดผ่า PIN, COTTER	1	1	1			
25	4S3–F5873–00	สายน้ำมัน HOSE, BRAKE 2	1	1	1			
26	90401–10810	โบ๊ลท์ยูเนียน BOLT, UNION	2	2	2			
27	90201–10118	แหวนรอง WASHER, PLATE	4	4	4			

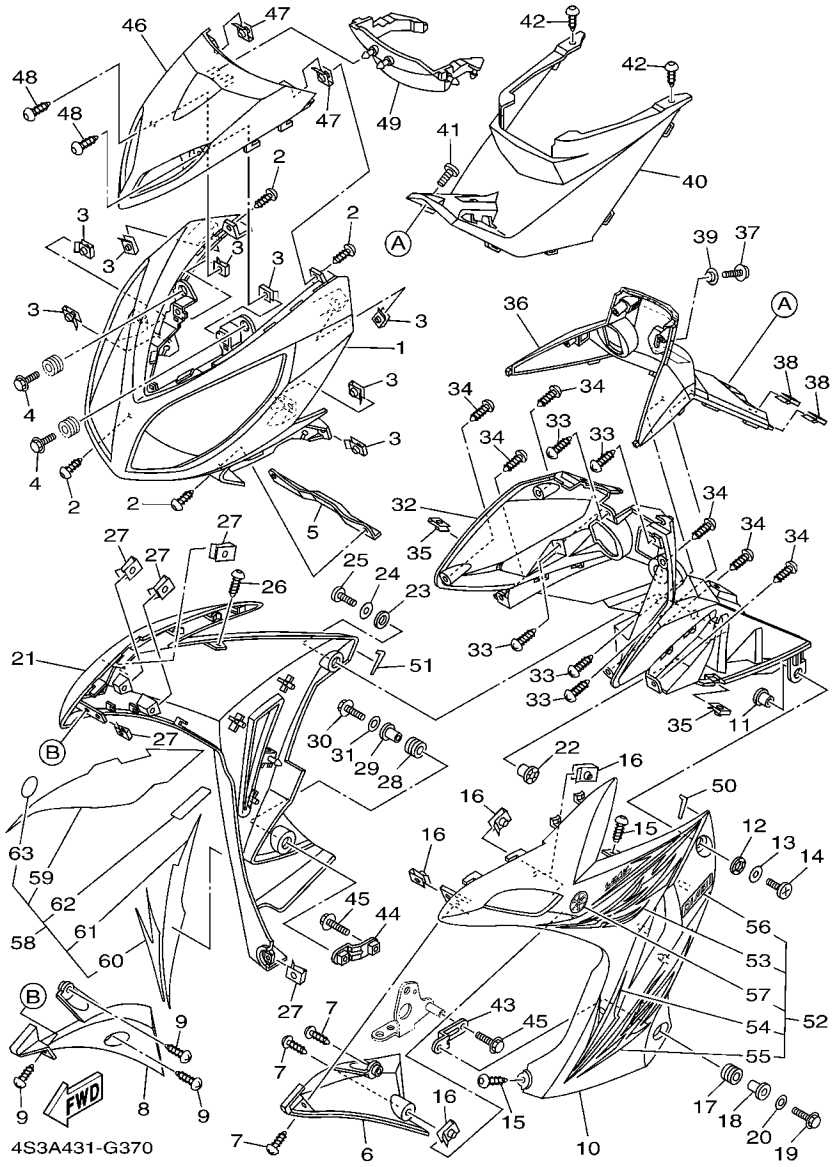

FIG. 37 ชุดบังลม LEG SHIELD

REF. NO.	หมายเลขอะไหล่ PART NO.	ชื่ออะไหล่และรายละเอียด DESCRIPTION	4S3A	4S3B	4S3C			หมายเหตุ REMARKS
1	4S3–F3391–00–P3	ฝาครอบแตร PANEL, FRONT	1	1				UR สำหรับรถสีแดง UR FOR VRC1
	4S3–F3391–00–P1	ฝาครอบแตร PANEL, FRONT	1	1				UR สำหรับรถสีน้ำเงิน UR FOR DPBMC
	4S3–F3391–00–P0	ฝาครอบแตร PANEL, FRONT	1	1	1			UR สำหรับรถสีดำ UR FOR SMX
2	90160–05009	สกรู SCREW, ROUND TAPPING	4	4	4			
3	90183–05807	น๊อตสปริง NUT, SPRING	8	8	8			
4	90119–06044	โบ๊ลท์พร้อมแหวน BOLT, WITH WASHER	2	2	2			
5	4S3–F8427–00	เหล็กยึดบังลมหน้า REINFORCEMENT 1	1	1	1			
6	4S3–F137U–00	ตัวนำอากาศ 1 GUIDE, AIR 1	1	1	1			
7	97707–50014	สกรูหัวแฉก SCREW, TRUSS HEAD TAPPING	3	3	3			
8	4S3–F137V–00	ตัวนำอากาศ 2 GUIDE, AIR 2	1	1	1			
9	97707–50014	สกรูหัวแฉก SCREW, TRUSS HEAD TAPPING	3	3	3			
10	4S3–F8311–00–0X	บังลมข้างซ้าย LEG SHIELD 1	1	1				UR สำหรับรถสีแดง UR FOR VRC1
	4S3–F8311–00–1X	บังลมข้างซ้าย LEG SHIELD 1	1	1				UR สำหรับรถสีน้ำเงิน UR FOR DPBMC
	4S3–F8311–00–2X	บังลมข้างซ้าย LEG SHIELD 1	1	1	1			UR สำหรับรถสีดำ UR FOR SMX
11	4S3–F8415–00	ยางรอง DAMPER 1	1	1	1			
12	4S3–F8416–00	ยางรอง DAMPER 2	1	1	1			
13	90201–06021	แหวนรอง WASHER, PLATE	1	1	1			
14	90150–06021	สกรู SCREW, ROUND HEAD	1	1	1			
15	90160–05009	สกรู SCREW, ROUND TAPPING	2	2	2			
16	90183–05807	น๊อตสปริง NUT, SPRING	4	4	4			
17	90480–18418	ยางรอง GROMMET	1	1	1			
18	90387–09801	บู๊ช COLLAR	1	1	1			
19	95807–06020	โบ๊ลท์ หน้าแปลน BOLT, FLANGE	1	1	1			
20	90201–06557	แหวนรอง WASHER, PLATE	1	1	1			
21	4S3–F8312–00–0X	บังลมข้างขวา LEG SHIELD 2	1	1				UR สำหรับรถสีแดง UR FOR VRC1
	4S3–F8312–00–1X	บังลมข้างขวา LEG SHIELD 2	1	1				UR สำหรับรถสีน้ำเงิน UR FOR DPBMC
	4S3–F8312–00–2X	บังลมข้างขวา LEG SHIELD 2	1	1	1			UR สำหรับรถสีดำ UR FOR SMX

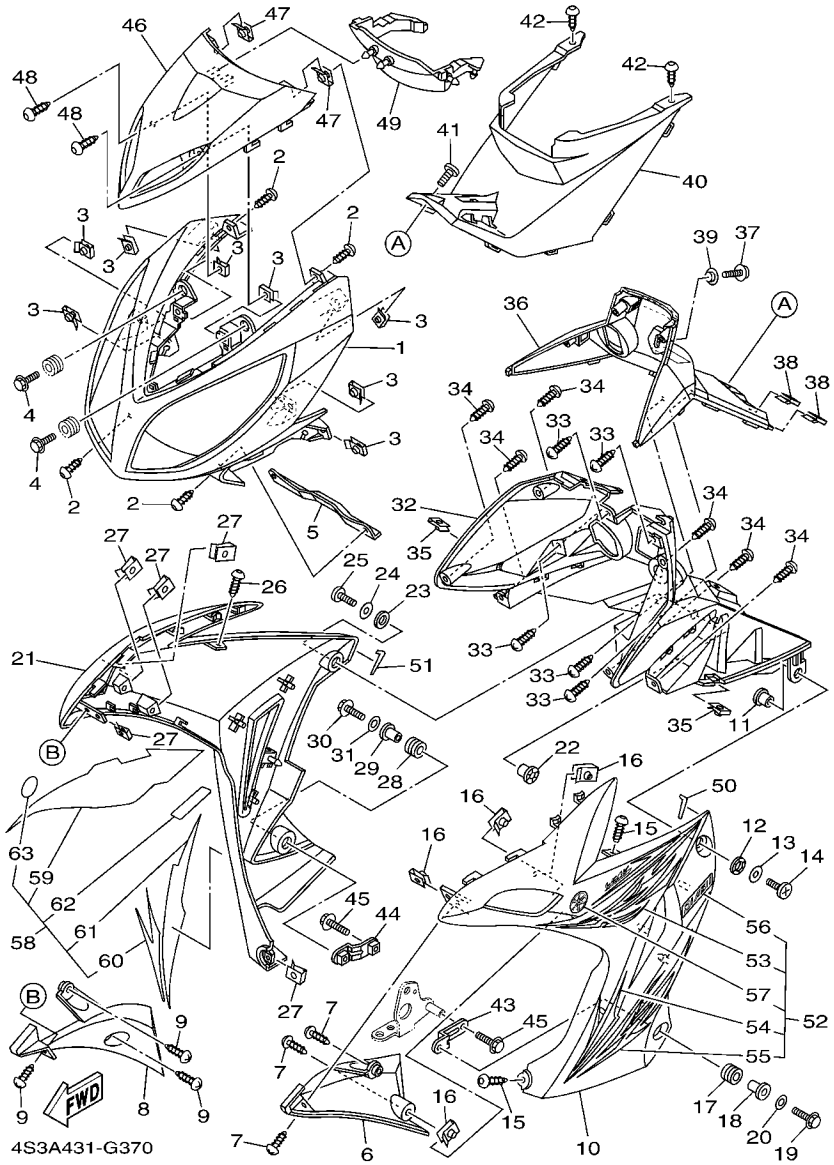

FIG. 37 ชุดบังลม LEG SHIELD

REF. NO.	PART NO.	DESCRIPTION	4S3A	4S3B	4S3C			หมายเหตุ REMARKS
22	4S3–F8415–00	ยางรอง DAMPER 1	1	1	1			
23	4S3–F8416–00	ยางรอง DAMPER 2	1	1	1			
24	90201–06021	แหวนรอง WASHER, PLATE	1	1	1			
25	90150–06021	สกรู SCREW, ROUND HEAD	1	1	1			
26	90160–05009	สกรู SCREW, ROUND TAPPING	1	1	1			
27	90183–05807	น๊อตสปริง NUT, SPRING	5	5	5			
28	90480–18418	ยางรอง GROMMET	1	1	1			
29	90387–09801	บู๊ช COLLAR	1	1	1			
30	95807–06020	โบ๊ลท์ หน้าแปลน BOLT, FLANGE	1	1	1			
31	90201–06557	แหวนรอง WASHER, PLATE	1	1	1			
32	4S3–F836K–00	แฟริ่งตัวใน 1 PANEL, INNER 1	1	1	1			
33	97707–50014	สกรูหัวแฉก SCREW, TRUSS HEAD TAPPING	5	5	5			
34	90160–05009	สกรู SCREW, ROUND TAPPING	6	6	6			
35	90183–05807	น๊อตสปริง NUT, SPRING	2	2	2			
36	4S3–F842M–00–P0	ฝาครอบ COVER 1	1	1	1			สีเทา DBNM8
37	90159–06838	สกรู พร้อมแหวนรอง SCREW, WITH WASHER	1	1	1			
38	90183–05807	น๊อตสปริง NUT, SPRING	2	2	2			
39	90387–06846	บู๊ช COLLAR	1	1	1			
40	4S3–F842N–00	ฝาครอบใต้เบาะ COVER 2	1	1	1			
41	90150–06021	สกรู SCREW, ROUND HEAD	1	1	1			
42	90160–05009	สกรู SCREW, ROUND TAPPING	2	2	2			
43	4S3–F8321–00	ขายึดบังลม STAY 1	1	1	1			
44	5YP–F8322–00	ขายึดบังลม STAY 2	1	1	1			
45	95807–06020	โบ๊ลท์ หน้าแปลน BOLT, FLANGE	2	2	2			
46	4S3–F8345–00–P0	เหล็กยึดบังลม MOLE 1	1	1	1			
47	90183–05807	น๊อตสปริง NUT, SPRING	2	2	2			
48	90160–05009	สกรู SCREW, ROUND TAPPING	2	2	2			

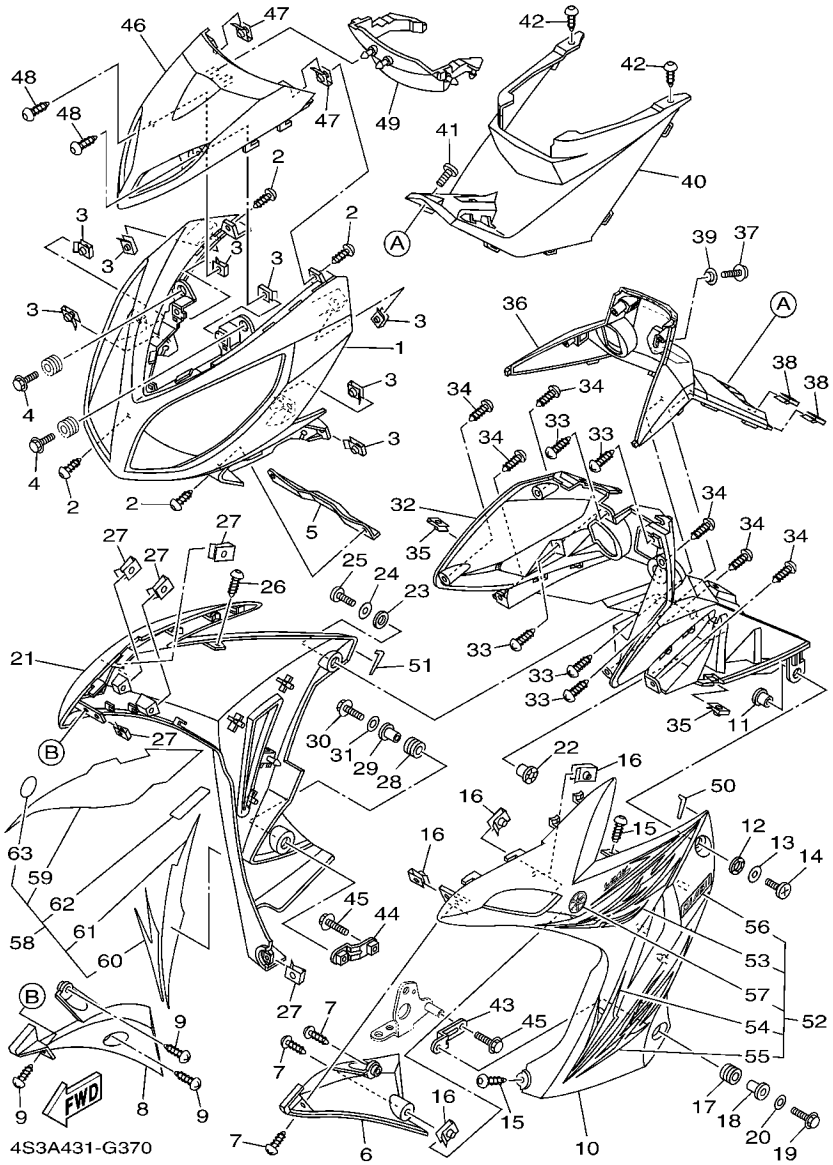

FIG. 37 ชุดบังลม LEG SHIELD

REF. NO.	PART NO.	DESCRIPTION	4S3A	4S3B	4S3C			REMARKS
49	4S3–F8365–00	แผงรองหน้ากาก COVER	1	1	1			
50	4S3–F8371–00	ยางรอง DAMPER	1	1	1			
51	4S3–F8372–00	ยางรอง DAMPER	1	1	1			
52	4S3–WF83L–30	ชุดสติ๊กเกอร์บังลมข้างซ้าย GRAPHIC SET, LEG SHIELD 1	1	1				UR สำหรับรถสีแดง UR FOR VRC1
	4S3–WF83L–40	ชุดสติ๊กเกอร์บังลมข้างซ้าย GRAPHIC SET, LEG SHIELD 1	1	1				UR สำหรับรถสีน้ำเงิน UR FOR DPBMC
	4S3–WF83L–50	ชุดสติ๊กเกอร์บังลมข้างซ้าย GRAPHIC SET, LEG SHIELD 1	1	1	1			UR สำหรับรถสีดำ UR FOR SMX
53	4S3–F839A–00	.สติ๊กเกอร์บังลมข้างซ้าย .GRAPHIC 7	1	1				UR LM ขายเป็นชุด No.52 UR LM SALE SET ONLY NO.52
	4S3–F839A–10	.สติ๊กเกอร์บังลมข้างซ้าย .GRAPHIC 7	1	1				UR LM ขายเป็นชุด No.52 UR LM SALE SET ONLY NO.52
	4S3–F839A–20	.สติ๊กเกอร์บังลมข้างซ้าย .GRAPHIC 7	1	1	1			UR LM ขายเป็นชุด No.52 UR LM SALE SET ONLY NO.52
54	4S3–F839F–00	.สติ๊กเกอร์บังลมข้างซ้าย .GRAPHIC, 9	1	1				UR LM ขายเป็นชุด No.52 UR LM SALE SET ONLY NO.52
	4S3–F839F–10	.สติ๊กเกอร์บังลมข้างซ้าย .GRAPHIC, 9	1	1	1			UR LM ขายเป็นชุด No.52 UR LM SALE SET ONLY NO.52
55	4S3–F839J–00	.สติ๊กเกอร์บังลมข้างซ้าย .GRAPHIC 11	1	1				UR LM ขายเป็นชุด No.52 UR LM SALE SET ONLY NO.52
	4S3–F839J–10	.สติ๊กเกอร์บังลมข้างซ้าย .GRAPHIC 11	1	1				UR LM ขายเป็นชุด No.52 UR LM SALE SET ONLY NO.52
	4S3–F839J–20	.สติ๊กเกอร์บังลมข้างซ้าย .GRAPHIC 11	1	1	1			UR LM ขายเป็นชุด No.52 UR LM SALE SET ONLY NO.52
56	4S3–F834C–10	.สติ๊กเกอร์บังลม .EMBLEM 1	1	1				UR LM ขายเป็นชุด No.52 UR LM SALE SET ONLY NO.52
	4S3–F834C–30	.สติ๊กเกอร์บังลม .EMBLEM 1	1	1				UR LM ขายเป็นชุด No.52 UR LM SALE SET ONLY NO.52
	4S3–F834C–40	.สติ๊กเกอร์บังลม .EMBLEM 1	1	1	1			UR LM ขายเป็นชุด No.52 UR LM SALE SET ONLY NO.52
57	5LN–F313B–10	.โลโก้ส้อมเสียง .EMBLEM 1	1	1	1			LM ขายเป็นชุด No.52 LM SALE SET ONLY NO.52
58	4S3–WF83N–30	ชุดสติ๊กเกอร์บังลมข้างขวา GRAPHIC SET, LEG SHIELD 2	1	1				UR สำหรับรถสีแดง UR FOR VRC1
	4S3–WF83N–40	ชุดสติ๊กเกอร์บังลมข้างขวา GRAPHIC SET, LEG SHIELD 2	1	1				UR สำหรับรถสีน้ำเงิน UR FOR DPBMC
	4S3–WF83N–50	ชุดสติ๊กเกอร์บังลมข้างขวา GRAPHIC SET, LEG SHIELD 2	1	1	1			UR สำหรับรถสีดำ UR FOR SMX
59	4S3–F839E–00	.สติ๊กเกอร์บังลมข้างขวา .GRAPHIC 8	1	1				UR LM ขายเป็นชุด No.58 UR LM SALE SET ONLY NO.58
	4S3–F839E–10	.สติ๊กเกอร์บังลมข้างขวา .GRAPHIC 8	1	1				UR LM ขายเป็นชุด No.58 UR LM SALE SET ONLY NO.58
	4S3–F839E–20	.สติ๊กเกอร์บังลมข้างขวา .GRAPHIC 8	1	1	1			UR LM ขายเป็นชุด No.58 UR LM SALE SET ONLY NO.58
60	4S3–F839G–00	.สติ๊กเกอร์บังลมข้างขวา .GRAPHIC, 10	1	1				UR LM ขายเป็นชุด No.58 UR LM SALE SET ONLY NO.58
	4S3–F839G–10	.สติ๊กเกอร์บังลมข้างขวา .GRAPHIC, 10	1	1	1			UR LM ขายเป็นชุด No.58 UR LM SALE SET ONLY NO.58
61	4S3–F832K–00	.สติ๊กเกอร์บังลมข้างขวา .GRAPHIC, 12	1	1				UR LM ขายเป็นชุด No.58 UR LM SALE SET ONLY NO.58

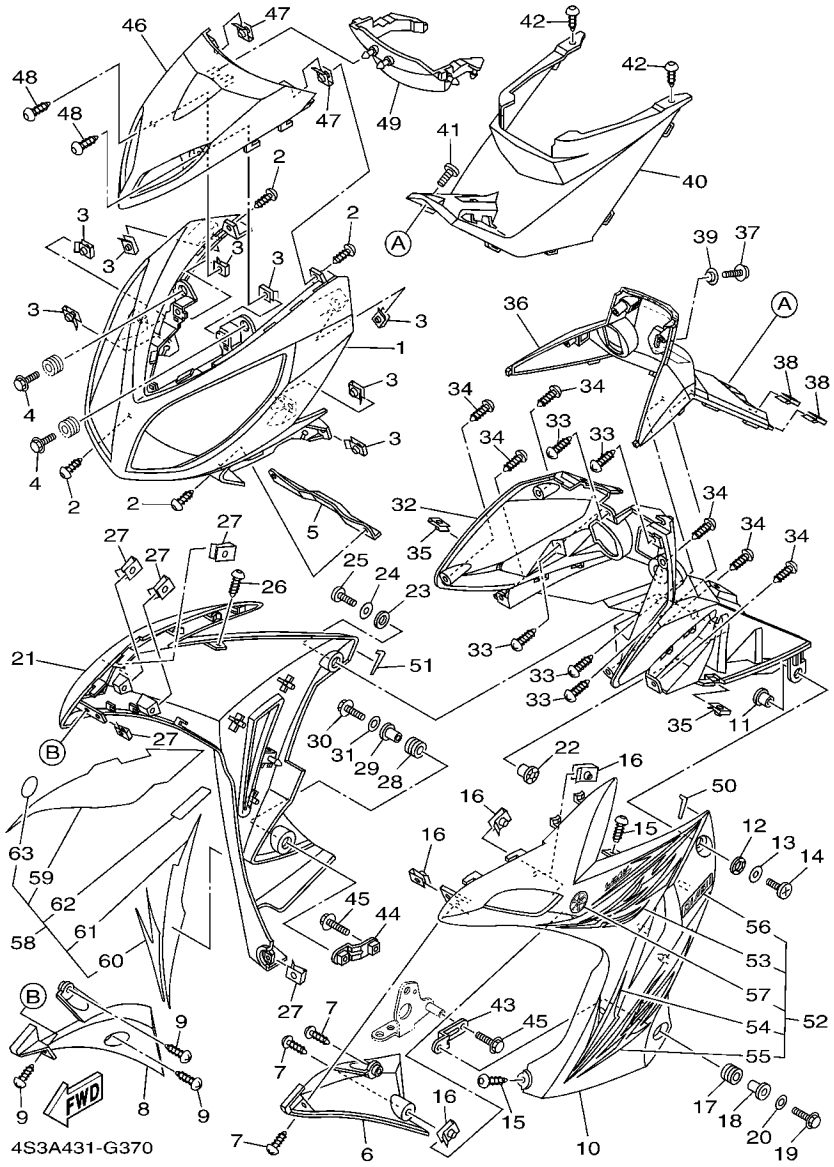

FIG. 37 ชุดบังลม LEG SHIELD

REF. NO.	หมายเลขอะไหล่ PART NO.	ชื่ออะไหล่และรายละเอียด DESCRIPTION	4S3A	4S3B	4S3C			หมายเหตุ REMARKS
61	4S3–F832K–10	.สติ๊กเกอร์บังลมข้างขวา .GRAPHIC, 12	1	1				UR LM ขายเป็นชุด No.58 UR LM SALE SET ONLY NO.58
	4S3–F832K–20	.สติ๊กเกอร์บังลมข้างขวา .GRAPHIC, 12	1	1	1			UR LM ขายเป็นชุด No.58 UR LM SALE SET ONLY NO.58
62	4S3–F834C–10	.สติ๊กเกอร์บังลม .EMBLEM 1	1	1				UR LM ขายเป็นชุด No.58 UR LM SALE SET ONLY NO.58
	4S3–F834C–30	.สติ๊กเกอร์บังลม .EMBLEM 1	1	1				UR LM ขายเป็นชุด No.58 UR LM SALE SET ONLY NO.58
	4S3–F834C–40	.สติ๊กเกอร์บังลม .EMBLEM 1	1	1	1			UR LM ขายเป็นชุด No.58 UR LM SALE SET ONLY NO.58
63	5LN–F313B–10	.โลโก้ส้อมเสียง .EMBLEM 1	1	1	1			LM ขายเป็นชุด No.58 LM SALE SET ONLY NO.58

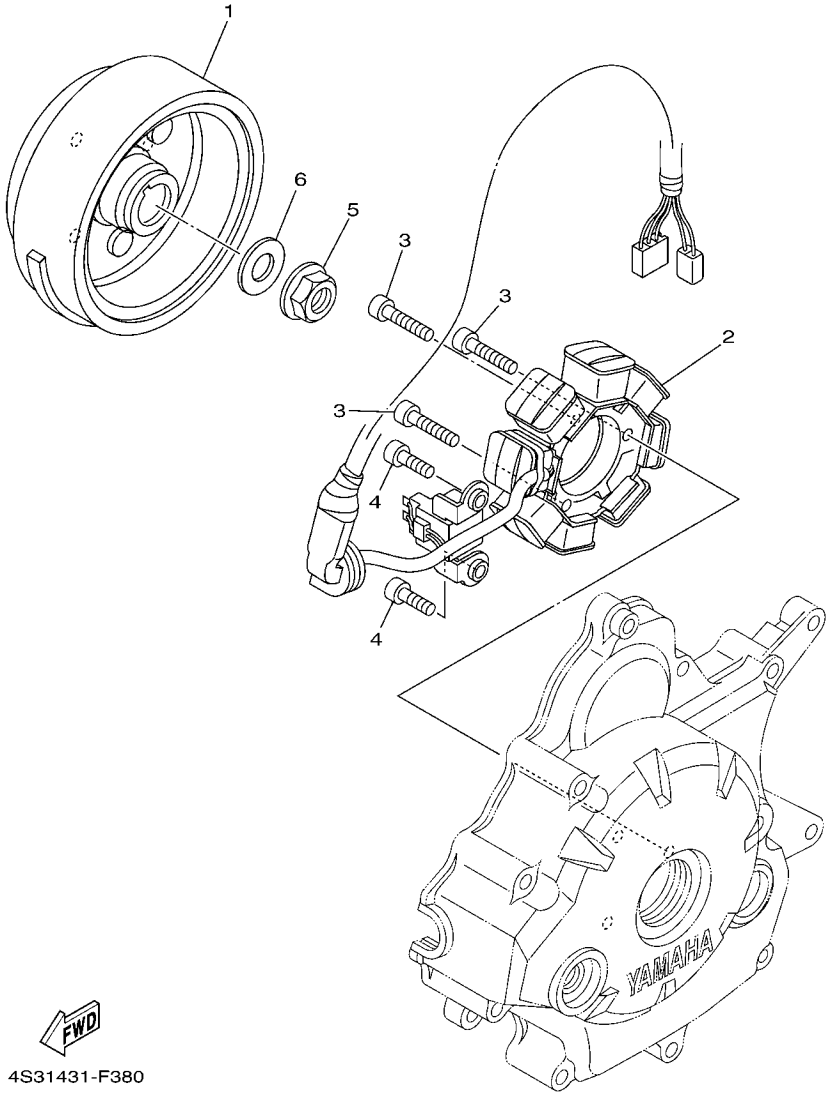

4S31431-F380

FIG. 38 ชุดแม่เหล็กจานไฟ GENERATOR

REF. NO.	หมายเลขอะไหล่ PART NO.	ชื่ออะไหล่และรายละเอียด DESCRIPTION	4S3A	4S3B	4S3C			หมายเหตุ REMARKS
1	4S3–H1450–00	ชุดแม่เหล็กจานไฟ ROTOR ASSY	1	1	1			
2	4S3–H1410–00	ชุดจานไฟ STATOR ASSY	1	1	1			
3	91317–06025	โบ๊ลท์ BOLT	3	3	3			
4	91317–06016	โบ๊ลท์ BOLT	2	2	2			
5	95707–12500	น๊อต หน้าแปลน NUT, FLANGE	1	1	1			
6	90201–122H1	แหวนรอง WASHER, PLATE	1	1	1			

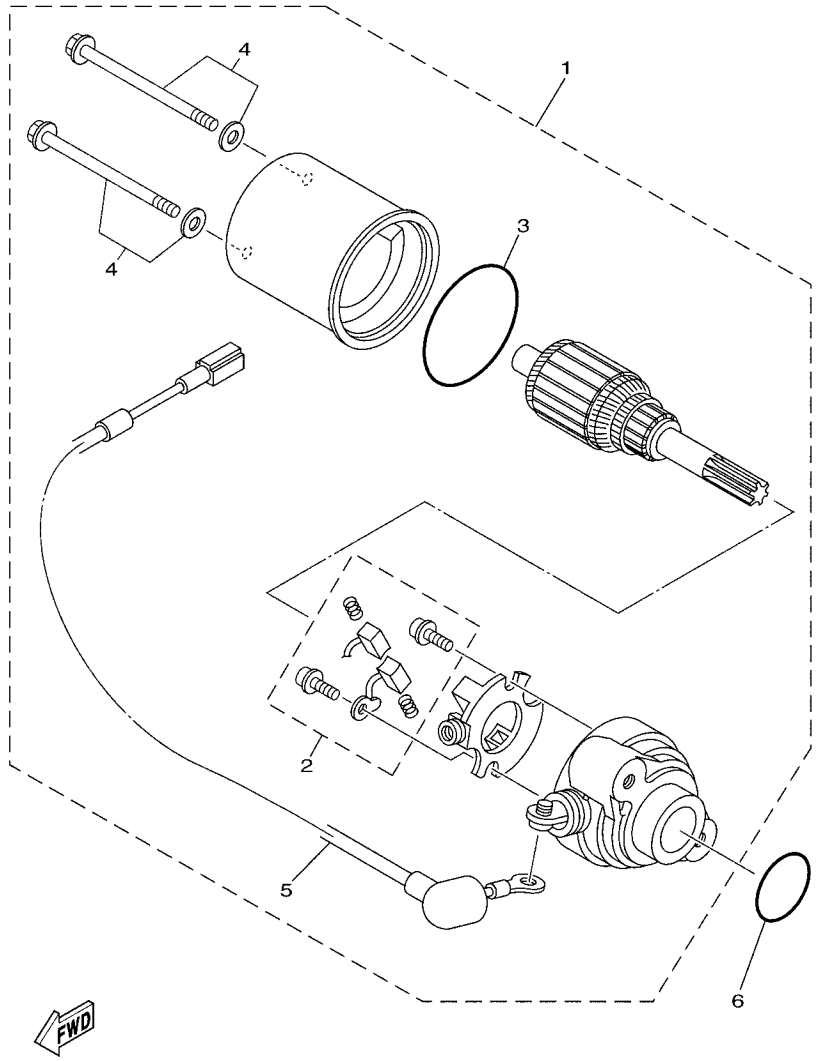

5YP1431-D351

FIG. 39 ชุดมอเตอร์สตาร์ท STARTING MOTOR

REF. NO.	หมายเลขอะไหล่ PART NO.	ชื่ออะไหล่และรายละเอียด DESCRIPTION	4S3A	4S3B	4S3C			หมายเหตุ REMARKS
1	5YP–H1800–00	ชุดมอเตอร์สตาร์ท STARTING MOTOR ASSY	1					
2	3AY–H1801–00	.ชุดแปรงถ่าน .BRUSH SET	1					
3	3AY–H182M–00	.โอริง .O-RING	1					
4	3AY–H1828–00	.โบ๊ลท์ 2 .BOLT 2	2					
5	5YP–H183G–00	.สายไฟ มอเตอร์สตาร์ท .CORD COMP.	1					
6	93210–26801	โอริง O-RING	1					

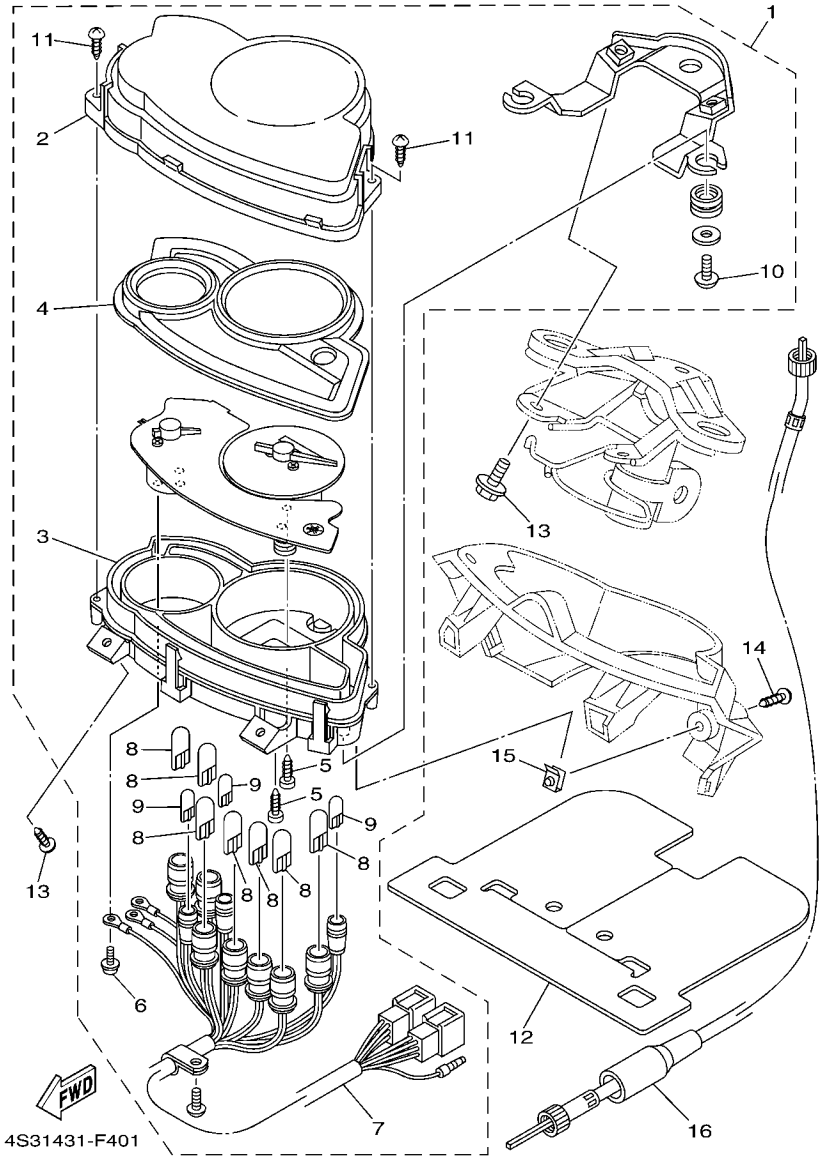

FIG. 40 ชุดเรือนไมล์ METER

REF. NO.	หมายเลขอะไหล่ PART NO.	ชื่ออะไหล่และรายละเอียด DESCRIPTION	4S3A	4S3B	4S3C			หมายเหตุ REMARKS
1	4S3–H3510–00	ชุดเรือนไมล์ SPEEDOMETER ASSY	1	1	1			
2	4S3–H3511–00	.เลนส์เรือนไมล์ .LENS, SPEEDOMETER	1	1	1			
3	4S3–H353F–00	.ฝาครอบไมล์ล่าง .CASE, METER LOWER	1	1	1			
4	4S3–H353L–00	.ฝาครอบเรือนไมล์ .REFLECTOR	1	1	1			
5	90167–04021	.สกรูเกลียวปล่อย .SCREW, TAPPING	2	2	2			
6	90159–03102	.สกรู พร้อมแหวนรอง .SCREW, WITH WASHER	3	3	3			
7	4S3–H3509–00	.ชุดขั้วไฟ .SOCKET CORD ASSY	1	1	1			
8	1Y7–83517–00	.หลอดไฟ (12V 1.7W T10) .BULB (12V-1.7W T10)	7	7	7			
9	3FV–83517–00	.หลอดไฟ (12V 1.7W) .BULB (12V-1.7W)	3	3	3			
10	9770M–50012	.สกรูเกลียวปล่อย .SCREW, TAPPING	3	3	3			
11	97707–30014	.สกรูหัวแฉก .SCREW, TAPPING	2	2	2			
12	4S3–H1614–00	ยางรอง PROTECTOR	1	1	1			
13	95807–08014	โบ๊ลท์ หน้าแปลน BOLT, FLANGE	2	2	2			
14	97707–50014	สกรูหัวแฉก SCREW, TRUSS HEAD TAPPING	4	4	4			
15	90183–05807	น๊อตสปริง NUT, SPRING	2	2	2			
16	4S3–H3550–01	ชุดสายไมล์ SPEEDOMETER CABLE ASSY	1	1	1			

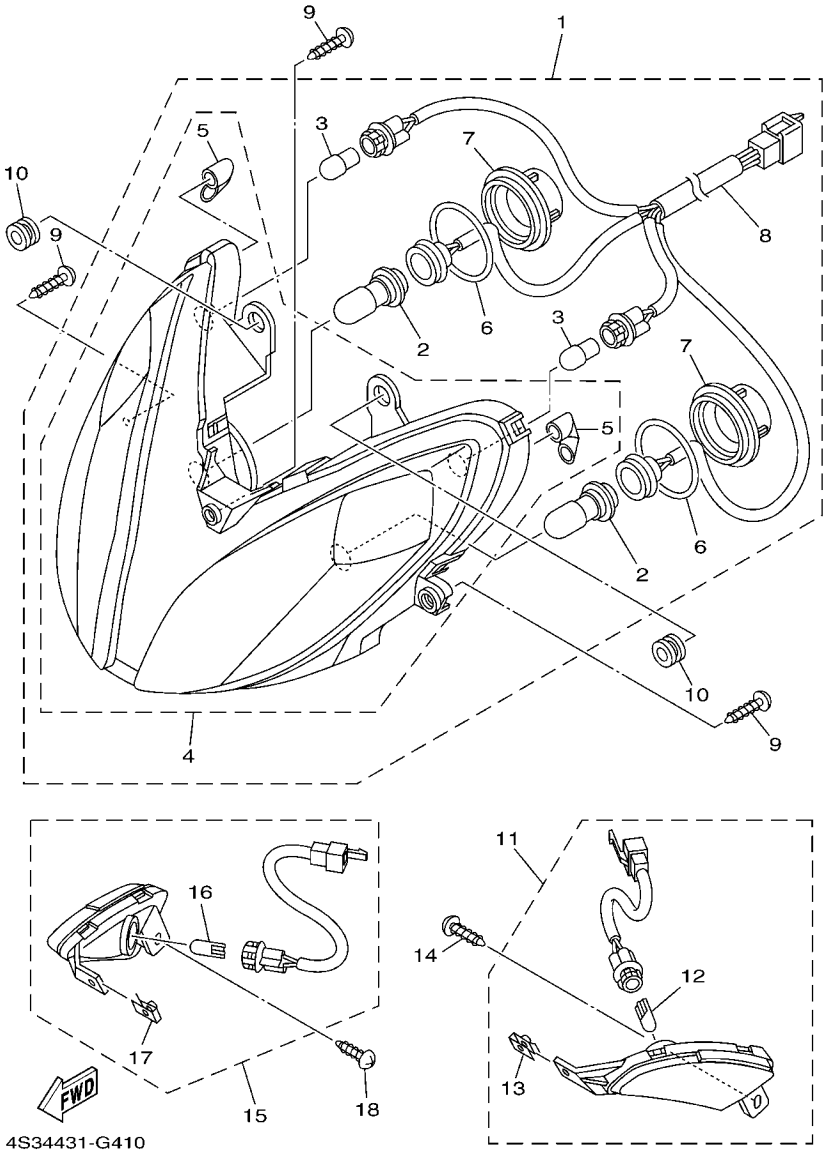

FIG. 41 ชุดไฟหน้า HEADLIGHT

REF. NO.	หมายเลขอะไหล่ PART NO.	ชื่ออะไหล่และรายละเอียด DESCRIPTION	4S3A	4S3B	4S3C			หมายเหตุ REMARKS
1	4S3–H4300–00	ชุดไฟหน้า HEADLIGHT ASSY	1	1	1			
2	5YW–H4314–00	.หลอดไฟหน้า (12V-18/18W) .BULB, HEADLIGHT (12V-18/18W)	2	2	2			
3	5HV–H3311–00	.หลอดไฟเลี้ยว สีส้ม (12V - 10W) .BULB, FLASHER (12V-10W)	2	2	2			หลอดสีส้ม AMBER
4	4S3–H430A–00	.ชุดไฟหน้า (ไม่มีขั้ว,ไม่มีหลอด) .HEADLIGHT UNIT ASSY	1	1	1			
5	1P7–H411V–00	..ท่อ ..CAP	2	2	2			
6	1P7–H466J–00	.โอริง .O-RING 3	2	2	2			
7	1P7–H4397–00	.ฝาครอบสายไฟหน้า .COVER, SOCKET	2	2	2			
8	4S3–H4312–00	.ชุดขั้วสายไฟ .CORD ASSY	1	1	1			
9	97707–50014	สกรูหัวแฉก SCREW, TRUSS HEAD TAPPING	3	3	3			
10	90480–14815	ยางรอง GROMMET	2	2	2			
11	4S3–H4410–00	ชุดไฟเลี้ยวซ้าย POSITION LIGHT ASSY,1	1	1	1			
12	2P0–H3516–00	.หลอดไฟ .BULB (12V-3.4W)	1	1	1			
13	90183–05807	.น๊อตสปริง .NUT, SPRING	1	1	1			
14	97707–50014	สกรูหัวแฉก SCREW, TRUSS HEAD TAPPING	1	1	1			
15	4S3–H4420–00	ชุดไฟเลี้ยวขวา POSITION LIGHT ASSY,2	1	1	1			
16	2P0–H3516–00	.หลอดไฟ .BULB (12V-3.4W)	1	1	1			
17	90183–05807	.น๊อตสปริง .NUT, SPRING	1	1	1			
18	97707–50014	สกรูหัวแฉก SCREW, TRUSS HEAD TAPPING	1	1	1			

FIG. 42 ชุดไฟท้าย TAILLIGHT

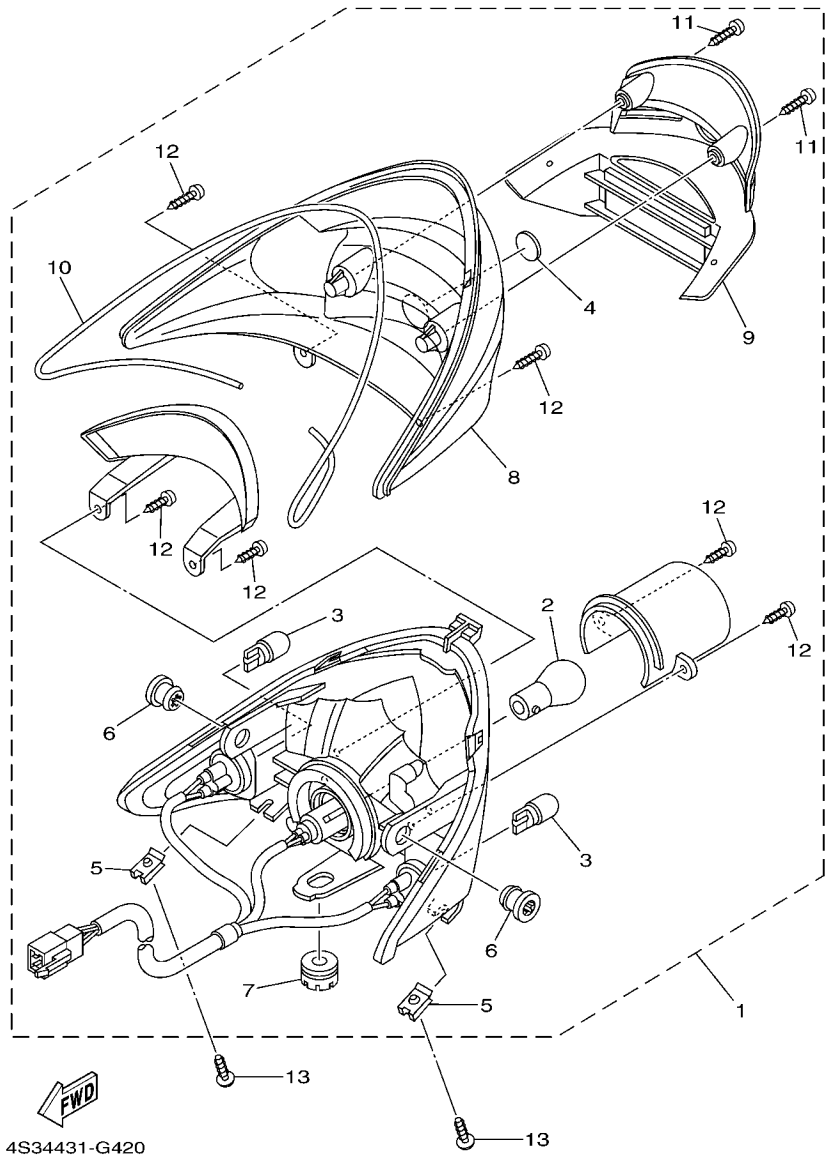

REF. NO.	หมายเลขอะไหล่ PART NO.	ชื่ออะไหล่และรายละเอียด DESCRIPTION	4S3A	4S3B	4S3C			หมายเหตุ REMARKS
1	4S3–H4710–00	ชุดไฟท้าย TAILLIGHT UNIT ASSY	1	1	1			
2	4AC–H4714–00	.หลอดไฟ (12V-21/5W) .BULB (12V-21/5W)	1	1	1			
3	5HV–H3311–00	.หลอดไฟเลี้ยว สีส้ม (12V - 10W) .BULB, FLASHER (12V-10W)	2	2	2			หลอดสีส้ม AMBER
4	4C9–F3108–00	.โลโก้ส้อมเสียง .EMBLEM	1	1	1			
5	90183–05807	.น๊อตสปริง .NUT, SPRING	2	2	2			
6	90480–13810	.ยางรอง .GROMMET	2	2	2			
7	90480–14872	.ยางรอง .GROMMET	1	1	1			
8	4S3–H4721–00	.เลนส์ไฟท้าย .LENS, TAILLIGHT	1	1	1			
9	4S3–H4516–00	.ฝาครอบไฟท้าย .COVER, TAILLIGHT	1	1	1			
10	4S3–H4723–00	.ปะเก็นเลนส์ไฟท้าย .GASKET, TAIL LENS	1	1	1			
11	97707–40614	.สกรูหัวแฉก .SCREW, TAPPING	2	2	2			
12	97702–40614	.สกรู .SCREW, TAPPING	6	6	6			
13	90160–05009	สกรู SCREW, ROUND TAPPING	2	2	2			

FIG. 43 ชุดสวิทช์แฮนด์ & มือเบรค HANDLE SWITCH & LEVER

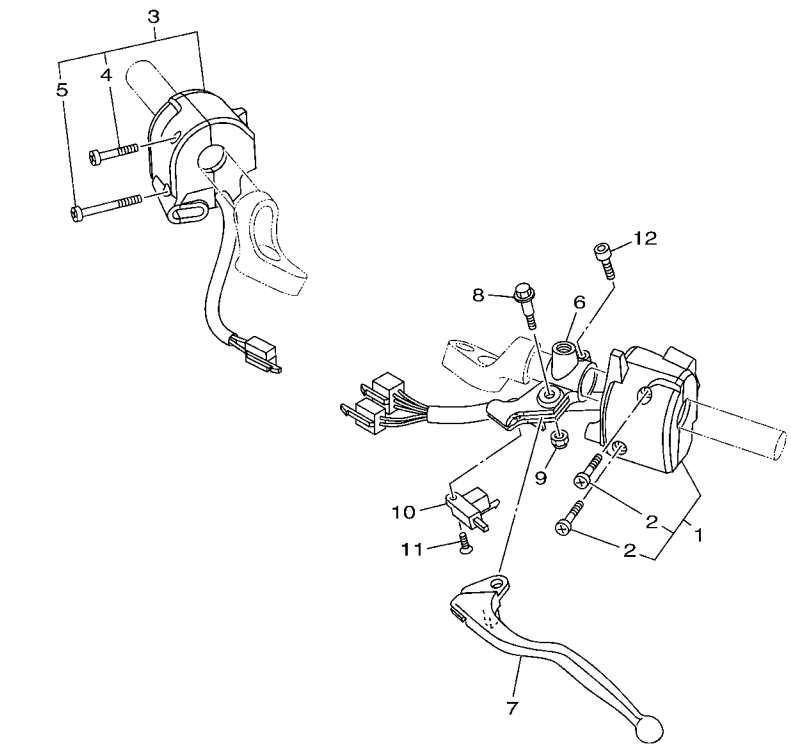

4S31431-F430

REF. NO.	หมายเลขอะไหล่ PART NO.	ชื่ออะไหล่และรายละเอียด DESCRIPTION	4S3A	4S3B	4S3C			หมายเหตุ REMARKS
1	4S3–H3973–00	สวิทช์แฮนด์ซ้าย SWITCH, HANDLE 3	1					
2	98507–05025	.สกรูหัวแฉก .SCREW, PAN HEAD	2					
3	4S3–H3976–00	สวิทช์แฮนด์ SWITCH, HANDLE 1	1					
4	98507–05025	.สกรูหัวแฉก .SCREW, PAN HEAD	1					
5	98507–05040	.สกรูหัวแฉก .SCREW, PAN HEAD	1					
6	4S3–H2911–00	หูยึดก้านคลัทช์สีดำ HOLDER, LEVER 1	1					
7	4S3–H3912–00	มือคลัทช์ LEVER 1	1					
8	90109–06799	โบ๊ลท์ BOLT	1					
9	95607–06100	น๊อต NUT, U	1					
10	4S3–H2917–00	สวิทช์ SWITCH	1					
11	98707–03008	สกรู SCREW, FLAT HEAD	1					
12	91317–06020	โบ๊ลท์ BOLT	1					

FIG. 44 ชุดสวิทช์แฮนด์ & มือเบรค 2 HANDLE SWITCH & LEVER 2

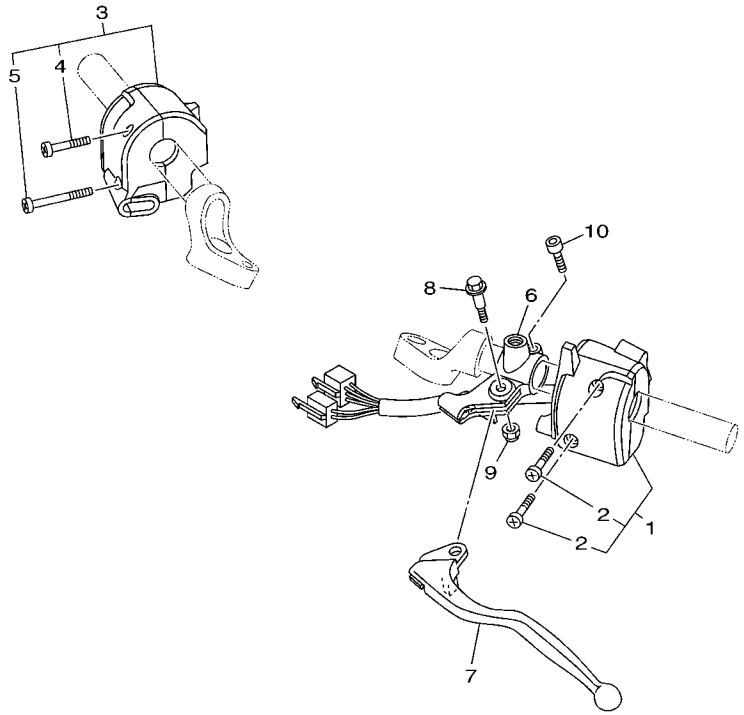

4S31431-F440

REF. NO.	หมายเลขอะไหล่ PART NO.	ชื่ออะไหล่และรายละเอียด DESCRIPTION	4S3A	4S3B	4S3C			หมายเหตุ REMARKS
1	4S3–H3973–00	สวิทช์แฮนด์ซ้าย SWITCH, HANDLE 3		1	1			
2	98507–05025	.สกรูหัวแฉก .SCREW, PAN HEAD		2	2			
3	4S3–F628J–00	ฝาครอบแฮนด์ CAP, GRIP		1	1			
4	98507–05025	.สกรูหัวแฉก .SCREW, PAN HEAD		1	1			
5	98507–05040	.สกรูหัวแฉก .SCREW, PAN HEAD		1	1			
6	4S3–H2911–10	หูยึดก้านคลัทช์สีดำ HOLDER, LEVER 1		1	1			
7	4S3–H3912–00	มือคลัทช์ LEVER 1		1	1			
8	90109–06799	โบ๊ลท์ BOLT		1	1			
9	95607–06100	น๊อต NUT, U		1	1			
10	91317–06020	โบ๊ลท์ BOLT		1	1			

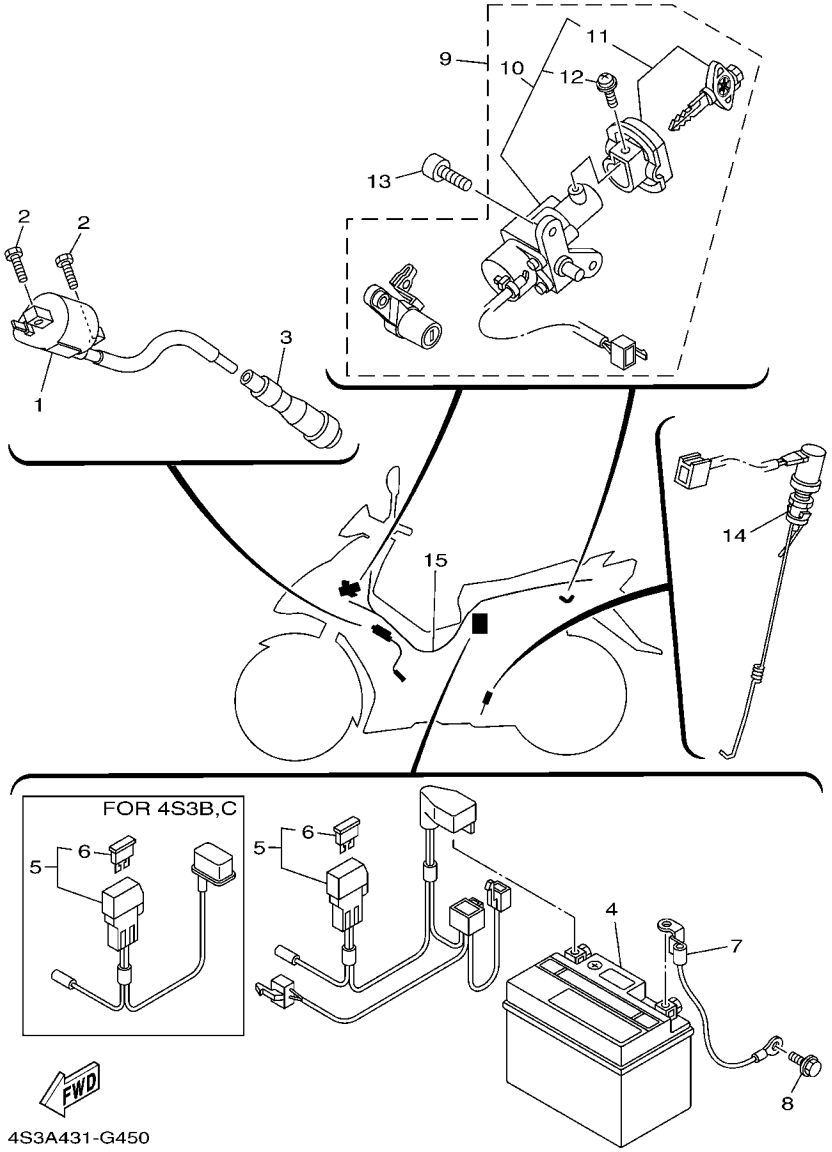

FIG. 45 ชุดระบบไฟ 1 ELECTRICAL 1

REF. NO.	หมายเลขอะไหล่ PART NO.	ชื่ออะไหล่และรายละเอียด DESCRIPTION	4S3A	4S3B	4S3C			หมายเหตุ REMARKS
1	5YP–H2310–01	คอยล์หัวเทียน IGNITION COIL ASSY	1	1	1			
2	97007–06016	โบ๊ลท์ BOLT	2	2	2			
3	5YP–H2370–00	ปลั๊กหัวเทียน PLUG CAP ASSY	1	1	1			
4	2S5–H2100–00	แบตเตอรี่ 3.5 แอมป์ (12V. 3.5Ah) BATTERY ASSY (GS GTZ5S)	1	1	1			
5	4S3–H2150–00	ตลับฟิวส์ FUSE HOLDER ASSY	1					
	4S3–H2150–10	ตลับฟิวส์ FUSE HOLDER ASSY		1	1			
6	4AP–H2151–00	.ฟิวส์ (10A) .FUSE (10A)	1	1	1			
7	4S3–H2116–00	สายไฟขั้วลบ WIRE, MINUS LEAD	1	1	1			
8	95027–06010	โบ๊ลท์ หน้าแปลน BOLT, FLANGE	1	1	1			
9	4S3–XH252–00	ชุดสวิทช์กุญแจทั้งชุด MAIN SWITCH SUB ASSY.	1	1	1			
10	4S3–H252E–01	.ชุดสวิทช์กุญแจสตาร์ท .MAIN SWITCH COMP.	1	1	1			
11	4D0–WH250–A2	..ชุดสวิทช์กุญแจนิรภัย A ..SHUTTER ASSY. A	1	1	1			UR UR
	4D0–WH250–B2	..ชุดสวิทช์กุญแจนิรภัย B ..SHUTTER ASSY. B	1	1	1			UR UR
	4D0–WH250–C2	..ชุดสวิทช์กุญแจนิรภัย C ..SHUTTER ASSY. C	1	1	1			UR UR
	4D0–WH250–D2	..ชุดสวิทช์กุญแจนิรภัย D ..SHUTTER ASSY. D	1	1	1			UR UR
12	9760L–05210	..สกรูพร้อมแหวน ..SCREW,WITH WASHER	1	1	1			
13	9131M–06012	โบ๊ลท์ BOLT	2	2	2			
14	4S3–H2530–01	สวิทช์ไฟเบรคหลัง STOP SWITCH ASSY	1	1	1			
15	4S3–H2590–00	ชุดสายไฟ WIRE HARNESS ASSY	1					
	4S3–H2590–10	ชุดสายไฟ WIRE HARNESS ASSY		1	1			

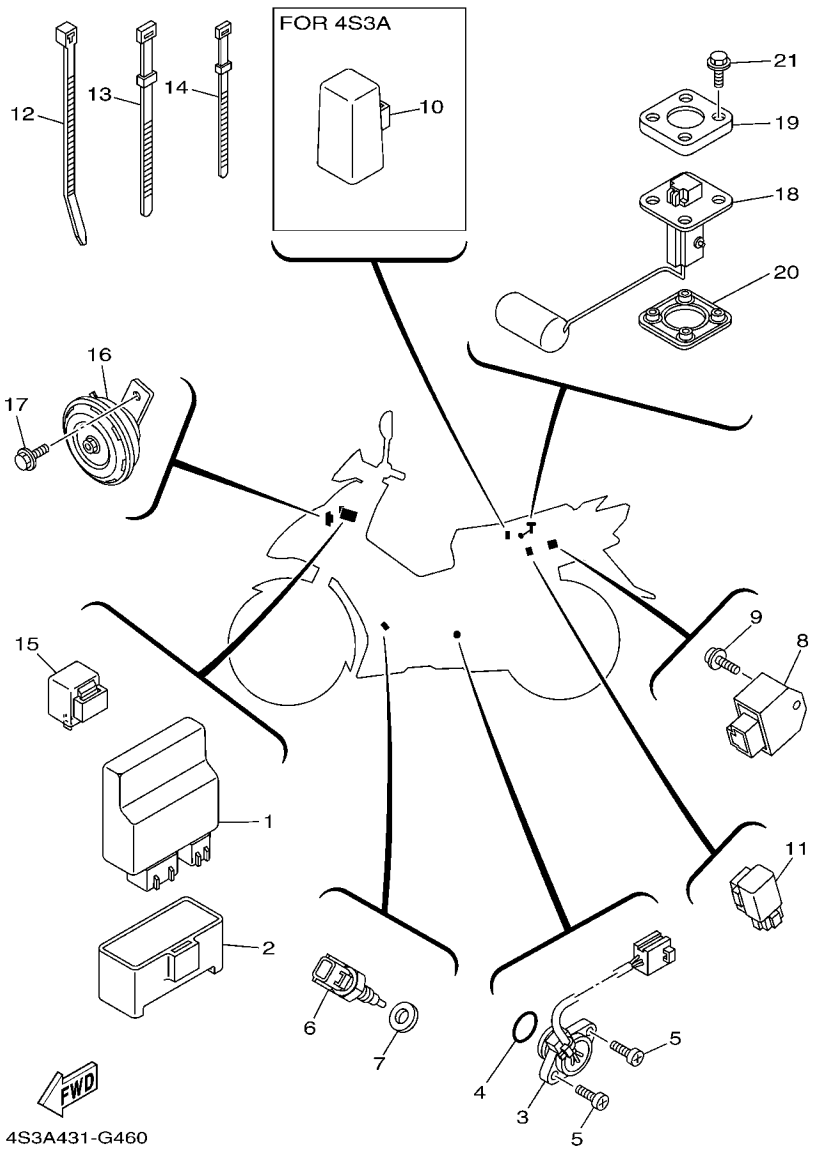

FIG. 46 ชุดระบบไฟ 2 ELECTRICAL 2

REF. NO.	หมายเลขอะไหล่ PART NO.	ชื่ออะไหล่และรายละเอียด DESCRIPTION	4S3A	4S3B	4S3C			หมายเหตุ REMARKS
1	5YP–H5540–00	ชุดซี.ดี.ไอ C.D.I. UNIT ASSY	1	1	1			
2	5YP–H5546–00	ปลอกยาง BAND	1	1	1			
3	4S3–H2540–00	ชุดสวิทช์เกียร์ว่าง NEUTRAL SWITCH ASSY	1	1	1			
4	93210–21800	โอริง O-RING	1	1	1			
5	98507–05016	สกรูหัวแฉก SCREW, PAN HEAD	2	2	2			
6	5YP–85790–00	ชุดเซ็นเซอร์เทอร์โมมิเตอร์ THERMOSENSOR ASSY	1	1	1			
7	90430–12801	ปะเก็น GASKET	1	1	1			
8	5VW–H1960–00	ตัวชาร์ท และตัวควบคุมไฟหน้า RECTIFIER & REGULATOR ASSY	1	1	1			
9	97607–06212	สกรู พร้อมแหวนรอง SCREW,WITH WASHER	1	1	1			
10	5TN–H1940–00	ชุดรีเลย์สตาร์ท STARTER RELAY ASSY	1					
11	5YP–H1950–00	ชุดรีเลย์ RELAY ASSY	1	1	1			
12	90464–75800	สายรัด CLAMP	2	2	2			
13	5XV–H3936–00	สายรัด BAND, SWITCH CORD	1	1	1			
14	1P7–H3936–00	สายรัด BAND, SWITCH CORD	2	2	2			
15	35R–H3350–00	ชุดรีเลย์แฟลชเชอร์ FLASHER RELAY ASSY	1	1	1			
16	5YP–H3371–00	แตร HORN	1	1	1			
17	95807–06010	โบ๊ลท์ หน้าแปลน BOLT, FLANGE	1	1	1			
18	5YP–H5752–00	ลูกลอยถังน้ำมัน SENDER UNIT ASSY, FUEL METER	1	1	1			
19	5HV–H5757–00	ปะกับยึด RETAINER	1	1	1			
20	5HV–H5753–00	ปะเก็น GASKET, SENDER UNIT	1	1	1			
21	90119–05071	โบ๊ลท์พร้อมแหวน BOLT, WITH WASHER	4	4	4			

ดัชนี หมายเลขอะไหล่
NUMERICAL INDEX

หมายเลขอะไหล่ PART NO.	REF. NO.
1S8–11681–00	2 – 4
5YP–12117–00	3 – 6
1WG–12118–00	3 – 5
5YP–12411–00	6 – 1
5YP–14103–01	9 – 13
5YP–14105–01	9 – 18
5YP–14112–20	9 – 33
5YP–14118–00	9 – 38
5YP–14131–00	9 – 21
5VL–14141–29	9 – 5
3H1–14142–20	9 – 4
5YP–14145–00	9 – 16
5YP–14146–00	9 – 17
5YP–14147–00	9 – 15
5YY–14150–00	9 – 34
522–14161–00	9 – 27
5YP–14169–10	9 – 23
22F–14174–00	9 – 22
5YP–14185–00	9 – 2
127–14186–00	9 – 14
5LW–14191–00	9 – 28
5YP–14216–00	9 – 24
3G2–14231–21	9 – 3
5YP–14243–00	9 – 25
5YP–14349–00	9 – 12
5YP–14429–00	9 – 11
5YP–14515–00	9 – 35
5YP–14561–00	9 – 6
5YP–14562–00	9 – 29
5YP–14563–00	9 – 30
5YP–14564–00	9 – 31
5YP–1482K–00	1 – 8
5YP–1490J–00	9 – 32
5YP–14919–00	9 – 36
5YP–14959–00	9 – 26
5LW–14994–00	9 – 19
4XV–24453–00	9 – 10
4X8–24512–00	25 – 14
5EB–26332–00	34 – 12
1Y7–83517–00	40 – 8
3FV–83517–00	40 – 9
5YP–85790–00	46 – 6
5YP–E1102–00	1 – 1
5YP–E111F–00	4 – 8
5YP–E1133–10	1 – 2
5YP–E1166–00	8 – 24
5YP–E1181–00	1 – 19
5YP–E1185–01	5 – 4

หมายเลขอะไหล่ PART NO.	REF. NO.
5YP–E1191–00	1 – 6
5YP–E1193–00	1 – 14
5YP–E1196–00	5 – 5
5YP–E1311–00	1 – 23
5YP–E1351–00	1 – 24
2S4–E1422–00	2 – 6
4S3–E1571–00	2 – 13
5YP–E1603–00	2 – 12
5YP–E1630–02	2 – 9
5YP–E1633–00	2 – 10
5YP–E1650–02	2 – 3
5YP–E1951–00	5 – 8
5YP–E1952–01	5 – 9
5YP–E2111–00	3 – 1
5YP–E2113–00	3 – 4
5YP–E2119–00	3 – 3
5YP–E2121–00	3 – 2
5YP–E2126–00	3 – 7
5YP–E2151–00	3 – 8
5YP–E2156–00	3 – 14
5YP–E2157–00	4 – 7
5YP–E2159–00	3 – 9
	3 – 12
5YP–E2161–00	3 – 11
5YP–E2170–01	4 – 1
5MX–E2210–00	4 – 15
5VV–E2213–00	4 – 16
5YP–E2231–00	4 – 11
5YP–E2241–00	4 – 12
1B9–E2280–02	4 – 5
5YP–E2288–00	4 – 6
5YP–E2405–00	6 – 7
5YP–E240A–00	6 – 5
5YP–E2413–00	6 – 2
5YP–E2422–00	5 – 1
5YP–E2428–00	5 – 3
5YP–E2443–00	6 – 14
5YP–E2450–00	5 – 7
5YP–E2461–00	6 – 6
5YP–E2462–00	6 – 10
5YP–E2481–00	6 – 16
5YP–E2482–00	6 – 18
5YP–E2491–00	6 – 3
5YP–E2576–00	6 – 20
5YP–E2671–00	6 – 9
5YP–E2675–00	6 – 8
5YP–E3300–00	7 – 1
5YP–E3327–00	7 – 12

หมายเลขอะไหล่ PART NO.	REF. NO.
5YP–E3329–00	7 – 2
5YP–E3411–00	7 – 5
5YP–E3411–00	7 – 8
5VL–14141–29	7 – 9
5VL–14141–29	8 – 3
5YP–E3586–00	8 – 1
5YP–E3595–00	8 – 2
5YP–E4101–02	9 – 1
5YP–E4197–00	8 – 7
5YP–E4293–00	21 – 34
5YP–E4411–01	8 – 10
5YP–E4412–00	8 – 11
4S3–E4425–00	8 – 20
5YP–E4437–00	8 – 17
3H1–14142–20	8 – 15
5YP–E4450–00	8 – 12
5YP–E4452–00	8 – 14
5YP–E4453–00	8 – 13
5YP–E4613–00	10 – 9
5YP–E4703–10	10 – 1
5YP–E4728–00	10 – 2
5YP–E4737–00	10 – 8
5TN–E4747–00	10 – 16
4S3–E4758–00	10 – 3
5YP–E4840–00	1 – 9
5YP–E4877–00	8 – 29
5YP–E4881–00	8 – 32
5YP–E4882–00	8 – 26
5YP–E4890–00	1 – 10
2S4–E5111–00	11 – 2
4S3–E5111–00	11 – 2
4S3–E5113–00	12 – 11
5YP–E5121–00	11 – 3
2S4–E5150–00	11 – 1
4S3–E5150–00	11 – 1
5YP–E5351–00	7 – 4
5YP–E5362–00	12 – 22
5YP–E5377–00	12 – 16
2S5–E5411–10	12 – 1
4S3–E5418–00–P0	12 – 12
2S4–E5421–10	12 – 17
5YP–E5451–00	12 – 2
5YP–E5461–00	12 – 18
5YP–14147–00	14 – 1
5YP–E5521–00	14 – 2
5YP–E5524–00	14 – 3
5YP–E5555–00	13 – 8
5YP–E3327–00	14 – 5

หมายเลขอะไหล่ PART NO.	REF. NO.
5HV–E5583–00	14 – 6
5YP–E5598–00	4 – 14
5YP–E5614–00	14 – 7
2A1–E5618–10	13 – 12
5YP–E5620–00	13 – 11
5YP–E5641–00	13 – 2
5YP–E5661–00	13 – 1
5YP–E5664–00	13 – 4
5YP–E5671–00	13 – 3
5YP–E5674–00	13 – 9
5YP–E5696–00	13 – 7
5YP–E5767–00	13 – 5
2S4–E6111–10	15 – 1
2S4–E6135–00	15 – 19
2S4–E6150–03	15 – 7
2S4–E6181–00	15 – 6
5YP–E6182–00	15 – 2
2S4–E6321–00	15 – 10
2S4–E6324–00	15 – 9
2S4–E6331–00	15 – 11
5YP–E6333–00	15 – 15
2S4–E6340–00	15 – 26
5HV–E6346–00	18 – 8
2S4–E6351–02	15 – 14
2S4–E6356–00	15 – 21
2S4–E6371–02	15 – 8
2S4–E6382–00	15 – 27
5YP–E6383–00	15 – 12
2S4–E6384–00	15 – 13
5YP–E6628–00	15 – 17
5YP–E6777–00	15 – 16
2S4–E7121–00	16 – 8
2S4–E7131–00	16 – 3
2S4–E7141–00	16 – 4
2S4–E7211–00	16 – 24
5YP–E7221–00	16 – 18
2S4–E7231–00	16 – 22
5YP–E7241–00	16 – 21
2S4–E7411–01	16 – 1
2S4–E7421–00	16 – 16
5YP–E7456–00	16 – 32
5YP–E7471–00	16 – 14
2S4–E8101–00	18 – 1
4S3–E8110–00	18 – 9
4S3–E8112–00	18 – 14
2A1–E8113–20	18 – 10
4S3–E8115–00	18 – 11
2S4–E8120–00	17 – 8

หมายเลขอะไหล่ PART NO.	REF. NO.
5YP–E8123–00	17 – 9
5YP–E8127–00	18 – 3
5YP–E8140–00	18 – 4
5YP–E8175–00	18 – 6
4S3–E8185–00	17 – 2
4S3–E8337–00	18 – 7
5YP–E8511–00	17 – 13
5YP–E8512–00	17 – 14
5TN–E8531–00	17 – 11
4S3–E8540–00	17 – 1
4TT–E8542–00	17 – 6
5YP–E8549–00	17 – 3
4S3–F1110–00	19 – 1
4S3–F1161–00	23 – 13
4S3–F1173–00	21 – 21
5YP–F117G–00	19 – 15
5YP–F117K–00	26 – 15
5YP–F124E–00	21 – 32
5YP–F1315–00	19 – 10
5YP–F1316–00	19 – 11
4S3–F133F–00	36 – 16
4S3–F137U–00	37 – 6
4S3–F137V–00	37 – 8
5YP–F139R–00	19 – 12
5YP–F139X–00	19 – 13
5YP–F1511–01–P0	20 – 1
5YP–F1511–01–P2	20 – 1
5YP–F1511–01–P6	20 – 1
4S3–F1513–00	20 – 3
5R7–F1518–10	20 – 5
5YP–F1521–00	25 – 19
5YP–F160E–00	20 – 10
5YP–F1611–00	20 – 6
4S3–F1691–00	21 – 2
4S3–F1711–00–P0	21 – 1
4S3–F171E–00–P0	21 – 12
4S3–F171E–00–P3	21 – 12
4S3–F1721–00–P0	21 – 3
5YP–F172K–00	21 – 15
5YP–F172L–00	21 – 19
5YP–F172M–00	21 – 20
5YP–F172W–00	21 – 22
4S3–F1731–00–P0	21 – 8
4S3–F1731–00–P3	21 – 8
4S3–F1741–00–P0	21 – 9
4S3–F1741–00–P3	21 – 9
4S3–F1778–00	21 – 28
4S3–F1779–00	21 – 29

หมายเลขอะไหล่ PART NO.	REF. NO.
4S3–F177F–00	21 – 4
5YP–F177G–01	21 – 27
4S3–F1781–00	21 – 38
	21 – 42
4S3–F1781–10	21 – 38
	21 – 42
4S3–F1781–20	21 – 38
	21 – 42
4S3–F179J–00	21 – 36
4S3–F179J–10	21 – 36
4S3–F179J–20	21 – 36
4S3–F179K–00	21 – 40
4S3–F179K–10	21 – 40
4S3–F179K–20	21 – 40
4S3–F179L–00	21 – 37
4S3–F179L–10	21 – 37
4S3–F179M–00	21 – 41
4S3–F179M–10	21 – 41
5YP–F1817–00	21 – 24
5YP–F1871–00	21 – 13
5YP–F1875–00	21 – 18
4S3–F2110–00–P0	22 – 1
5NM–F2123–00	22 – 2
5YP–F2151–00	22 – 3
4S3–F2167–00	32 – 11
5YP–F2210–01	22 – 14
5YP–F2311–00	22 – 9
4S3–F3100–00	24 – 1
4C9–F3108–00	42 – 4
5HV–F3108–20	33 – 36
5HV–F3110–00	24 – 8
4VK–F3111–10	24 – 19
5YP–F3126–20	24 – 2
5YP–F3136–20	24 – 5
5LN–F313B–10	37 – 57
	37 – 63
4S3–F3141–00	24 – 15
4XC–F3144–00	24 – 14
4XC–F3145–00	24 – 3
	24 – 6
2JG–F3147–00	24 – 20
5NM–F3152–00	24 – 11
1T8–F3156–00	24 – 4
	24 – 7
2JG–F3157–00	24 – 10
509–F3158–L0	24 – 12
5YP–F3170–00	24 – 9
278–F3181–50	24 – 13

ดัชนี หมายเลขอะไหล่
NUMERICAL INDEX

หมายเลขอะไหล่ PART NO.	REF. NO.
4S3–F331A–00	23 – 11
4S3–F3320–00	33 – 8
4S3–F3340–00	24 – 16
5YW–F3346–10	24 – 18
5YW–F3389–00	23 – 15
4S3–F3391–00–P0	37 – 1
4S3–F3391–00–P1	37 – 1
4S3–F3391–00–P3	37 – 1
156–F3411–00	24 – 17
22F–F3411–00	23 – 4
156–F3412–00	23 – 1
22F–F3412–00	23 – 3
5VV–F3416–00	23 – 6
156–F341E–01	23 – 2
22F–F341E–01	23 – 5
4S3–F3435–00–P0	33 – 1
4S3–F3461–00	23 – 8
5YP–F3472–00	23 – 23
5YP–F4110–00	25 – 1
5YP–F4141–00	25 – 7
5YP–F4311–00	25 – 9
5YP–F4312–00	25 – 10
5YP–F4339–00	25 – 2
5YP–F4397–00	25 – 4
5YP–F4500–00	25 – 13
5MY–F4610–01	25 – 17
4M1–F4612–02	25 – 18
5YP–F4638–00	25 – 3
5TN–F4723–00	26 – 2
5YP–F4726–00	26 – 4
5VV–F4727–00	26 – 8
5YP–F4728–00	26 – 11
4S3–F4730–00	26 – 1
2JK–F4741–00	26 – 3
5YP–F4742–00	26 – 5
5YP–F4768–00	26 – 21
5YP–F4773–00–P3	26 – 19
5YP–F4773–00–P5	26 – 19
5YP–F4773–00–P6	26 – 19
5YP–F4780–00	26 – 9
5YP–F478E–00	26 – 18
5YP–F4799–00	26 – 16
5YP–F5104–00	27 – 5
4TT–F5111–10–35	27 – 1
4S3–F5168–10	28 – 1
3NA–F5181–01	27 – 11
	28 – 8
5TN–F5190–00	27 – 14

หมายเลขอะไหล่ PART NO.	REF. NO.
5TN–F5190–00	28 – 11
1ME–F5304–00	30 – 15
4S3–F5311–00–35	30 – 1
4S3–F5338–10	31 – 1
5YP–F5364–00	30 – 5
	31 – 5
5YP–F5366–00	30 – 7
	31 – 7
4NP–F5381–00	22 – 6
5YP–F5381–00	30 – 20
	31 – 17
5TN–F5383–00	30 – 23
	31 – 20
5YP–F5388–00	30 – 25
	31 – 22
5YP–F5412–00	30 – 13
	31 – 13
4NR–F5439–00	30 – 11
	31 – 11
4S3–F580U–00	29 – 3
4S3–F580W–00	32 – 3
4ML–F582A–50	36 – 5
5TN–F582U–01	29 – 1
4S3–F582W–00	32 – 1
4S3–F583T–00	34 – 4
4S3–F583V–00	36 – 1
4S3–F5852–00	36 – 9
5LW–F5852–00	34 – 8
2VN–F5854–00	36 – 11
4TT–F5854–00	34 – 7
2VN–F5855–00	36 – 10
5LW–F585B–00	34 – 9
2VN–F5866–00	36 – 6
56A–F5867–00	34 – 11
5G2–F5868–00	34 – 6
4S3–F5872–00	34 – 1
4S3–F5873–00	36 – 25
4S3–F5875–00	23 – 17
5YP–F5876–00	23 – 21
4S3–F587A–00	23 – 19
4S3–F5887–00	22 – 12
5NM–F5888–00	36 – 20
4EW–F5894–00	36 – 8
4S3–F5895–00	36 – 13
3FV–F589A–00	36 – 14
3SP–F5914–51	32 – 8
5YP–F5917–00	29 – 6
4S3–F5919–00	32 – 6

หมายเลขอะไหล่ PART NO.	REF. NO.
5YP–F5919–00	29 – 11
5YP–F5924–00	29 – 12
5YP–F5924–00	29 – 10
22F–F3411–00	29 – 7
22F–F3411–00	29 – 13
4S3–F6021–00–P0	33 – 16
4S3–F6121–00–P0	33 – 11
4S3–F6122–00–P0	33 – 12
4S3–F612S–00	33 – 21
4S3–F6133–00–P0	33 – 9
4S3–F6143–00–P0	33 – 17
4S3–F6145–00	33 – 19
5YP–F622F–00	33 – 32
5YP–F622H–00	33 – 31
156–F3412–00	33 – 24
5YP–F6241–00	33 – 25
5D6–F6246–00	33 – 29
5YP–F6257–00	33 – 30
4S3–F6259–00	33 – 7
4S3–F6280–00	33 – 26
4S3–F628J–00	44 – 3
4S3–F6290–00	33 – 27
4S3–F6301–00	33 – 28
4S3–F6331–00	33 – 34
4S3–F6335–00	33 – 35
4S3–F6477–00	33 – 15
4S3–F7111–01	35 – 1
5YP–F7112–00	35 – 3
5YP–F7114–00	35 – 2
4S3–F7211–00	35 – 7
2YK–F7222–00	36 – 4
4TT–F7238–00	36 – 15
5YP–F7311–00	35 – 11
1P7–F7314–00	35 – 35
	35 – 44
4S3–F7411–00	35 – 15
5YW–F7413–00	35 – 18
	35 – 23
5TN–F7424–00	35 – 47
5YW–F7425–00	35 – 19
	35 – 24
5NM–F7433–00	35 – 31
5NM–F7444–00	35 – 40
156–F341E–01	35 – 32
	35 – 41
5YW–F7451–20	35 – 17
4S3–F7452–00–P1	35 – 29
4S3–F5919–00	35 – 22

หมายเลขอะไหล่ PART NO.	REF. NO.
4S3–F7462–00–P1	35 – 38
5YP–F8100–00	19 – 16
4S3–F8217–00	33 – 3
4S3–F8227–00	33 – 4
4S3–F8237–00	33 – 2
4S3–F8311–00–0X	37 – 10
4S3–F8311–00–1X	37 – 10
4S3–F8311–00–2X	37 – 10
4S3–F8312–00–0X	37 – 21
4S3–F8312–00–1X	37 – 21
4S3–F8312–00–2X	37 – 21
4S3–F8321–00	37 – 43
5YP–F8322–00	37 – 44
4S3–F832K–00	37 – 61
4S3–F832K–10	37 – 61
4S3–F832K–20	37 – 61
4S3–F8345–00–P0	37 – 46
4S3–F834C–10	37 – 56
	37 – 62
4S3–F834C–30	37 – 56
	37 – 62
4S3–F834C–40	37 – 56
	37 – 62
4S3–F8365–00	37 – 49
4S3–F836K–00	37 – 32
4S3–F8371–00	37 – 50
4S3–F8372–00	37 – 51
4S3–F839A–00	37 – 53
4S3–F839A–10	37 – 53
4S3–F839A–20	37 – 53
4S3–F839E–00	37 – 59
4S3–F839E–10	37 – 59
4S3–F839E–20	37 – 59
4S3–F839F–00	37 – 54
4S3–F839F–10	37 – 54
4S3–F839G–00	37 – 60
4S3–F839G–10	37 – 60
4S3–F839J–00	37 – 55
4S3–F839J–10	37 – 55
4S3–F839J–20	37 – 55
4S3–F8415–00	37 – 11
	37 – 22
4S3–F8416–00	37 – 12
	37 – 23
4S3–F8427–00	37 – 5
4S3–F842M–00–P0	37 – 36
4S3–F842N–00	37 – 40
4S3–H1410–00	38 – 2

หมายเลขอะไหล่ PART NO.	REF. NO.
4S3–H1450–00	38 – 1
4S3–H1614–00	40 – 12
5YP–H1800–00	39 – 1
3AY–H1801–00	39 – 2
3AY–H1828–00	39 – 4
3AY–H182M–00	39 – 3
5YP–H183G–00	39 – 5
5TN–H1940–00	46 – 10
5YP–H1950–00	46 – 11
5VW–H1960–00	46 – 8
2S5–H2100–00	45 – 4
4S3–H2116–00	45 – 7
2S5–H2131–00	21 – 33
5VV–H2131–00	20 – 13
4S3–H2150–00	45 – 5
4S3–H2150–10	45 – 5
4AP–H2151–00	45 – 6
5YP–H2310–01	45 – 1
5YP–H2370–00	45 – 3
4S3–H252E–01	45 – 10
4S3–H2530–01	45 – 14
4S3–H2540–00	46 – 3
4S3–H2590–00	45 – 15
4S3–H2590–10	45 – 15
4S3–H2911–00	43 – 6
4S3–H2911–10	44 – 6
4S3–H2917–00	43 – 10
5HV–H3311–00	41 – 3
	42 – 3
35R–H3350–00	46 – 15
5YP–H3371–00	46 – 16
4S3–H3509–00	40 – 7
4S3–H3510–00	40 – 1
4S3–H3511–00	40 – 2
2P0–H3516–00	41 – 12
	41 – 16
4S3–H353F–00	40 – 3
4S3–H353L–00	40 – 4
4S3–H3550–01	40 – 16
4S3–H3912–00	43 – 7
	44 – 7
4TT–H3922–00	34 – 13
1P7–H3936–00	46 – 14
5XV–H3936–00	46 – 13
4S3–H3973–00	43 – 1
	44 – 1
4S3–H3976–00	43 – 3
5LW–H3980–00	34 – 16

หมายเลขอะไหล่ PART NO.	REF. NO.
1P7–H411V–00	41 – 5
4S3–H4300–00	41 – 1
4S3–H430A–00	41 – 4
4S3–H4312–00	41 – 8
5YW–H4314–00	41 – 2
1P7–H4397–00	41 – 7
4S3–H4410–00	41 – 11
4S3–H4420–00	41 – 15
4S3–H4516–00	42 – 9
1P7–H466J–00	41 – 6
4S3–H4710–00	42 – 1
4AC–H4714–00	42 – 2
4S3–H4721–00	42 – 8
4S3–H4723–00	42 – 10
5YP–H5540–00	46 – 1
5YP–H5546–00	46 – 2
5YP–H5752–00	46 – 18
5HV–H5753–00	46 – 20
5HV–H5757–00	46 – 19
5YP–H5885–00	9 – 20
4S3–W0041–00	34 – 5
4TT–W0042–00	36 – 2
4S3–W0045–00	32 – 9
5YP–W0045–00	29 – 9
4S3–W0047–00	32 – 5
3C1–W0047–50	29 – 5
4S3–W0048–00	32 – 7
5YP–W0048–50	29 – 8
3C1–W0057–00	29 – 4
4S3–W0057–00	32 – 4
2S4–WE140–30	2 – 1
5YP–WE141–00	2 – 2
4S3–WF17L–30	21 – 35
4S3–WF17L–40	21 – 35
4S3–WF17L–50	21 – 35
4S3–WF17M–30	21 – 39
4S3–WF17M–40	21 – 39
4S3–WF17M–50	21 – 39
5YP–WF543–01	30 – 29
	31 – 26
4S3–WF83L–30	37 – 52
4S3–WF83L–40	37 – 52
4S3–WF83L–50	37 – 52
4S3–WF83N–30	37 – 58
4S3–WF83N–40	37 – 58
4S3–WF83N–50	37 – 58
4D0–WH250–A2	45 – 11
4D0–WH250–B2	45 – 11

หมายเลขอะไหล่ PART NO.	REF. NO.
4D0–WH250–C2	45 – 11
4D0–WH250–D2	45 – 11
5NM–XF743–00	35 – 30
5NM–XF744–00	35 – 39
4S3–XH252–00	45 – 9
90105–06061	8 – 6
90105–06848	6 – 4
90105–08850	1 – 16
90105–08863	19 – 5
90105–08864	19 – 4
90105–10036	23 – 9
90105–10323	22 – 15
90105–10824	29 – 14
90109–06577	34 – 14
90109–06799	43 – 8
	44 – 8
90109–08015	32 – 2
90109–08034	35 – 12
90111–08807	29 – 2
90116–08813	30 – 12
	31 – 12
90119–05071	46 – 21
90119–06044	20 – 7
	21 – 14
	21 – 31
	23 – 16
	37 – 4
90119–06051	8 – 23
90119–06867	25 – 6
90149–06011	25 – 15
90149–06829	4 – 13
90150–06021	37 – 14
90150–06021	37 – 25
	37 – 41
90153–06803	1 – 3
	1 – 25
90159–03102	40 – 6
90159–06033	26 – 17
90159–06067	20 – 12
90159–06838	37 – 37
90159–06846	36 – 21
90160–05009	20 – 9
	20 – 11
	21 – 5
	21 – 10
	33 – 18
	37 – 2
	37 – 15

หมายเลขอะไหล่ PART NO.	REF. NO.
90160–05009	37 – 26
	37 – 34
	37 – 42
	37 – 48
	42 – 13
90163–05803	8 – 18
90167–04021	40 – 5
90170–05302	3 – 10
	3 – 13
90170–06184	30 – 27
	31 – 24
90170–08258	30 – 14
	31 – 14
90179–08674	19 – 8
90179–10017	13 – 13
90179–10658	19 – 9
90179–12659	15 – 4
90179–14001	15 – 20
90179–25033	23 – 7
90183–05807	20 – 8
	21 – 11
	21 – 30
	33 – 20
	37 – 3
	37 – 16
	37 – 27
	37 – 35
	37 – 38
	37 – 47
	40 – 15
	41 – 13
	41 – 17
	42 – 5
90183–06023	8 – 22
90185–10091	27 – 12
	28 – 9
90185–10154	23 – 10
90201–06018	35 – 37
	35 – 46
90201–06021	35 – 50
	37 – 13
	37 – 24
90201–06071	26 – 13
90201–06557	37 – 20
	37 – 31
90201–06817	6 – 13
90201–068N7	26 – 6
90201–08083	36 – 23

หมายเลขอะไหล่ PART NO.	REF. NO.
90201–08609	1 – 17
90201–08612	10 – 15
	33 – 5
90105–08864	19 – 6
90105–08864	34 – 3
	36 – 27
90201–10141	10 – 13
90201–101J1	19 – 7
	27 – 13
	28 – 10
90201–12019	15 – 3
90201–12023	22 – 7
90201–122H1	38 – 6
90201–12876	15 – 23
90105–10036	30 – 22
	31 – 19
90201–14811	35 – 8
90201–15700	16 – 10
	16 – 26
90201–163H8	35 – 4
90201–16803	13 – 6
90201–25021	14 – 4
90202–05187	10 – 6
90202–05188	10 – 7
90202–05193	25 – 16
90206–06090	10 – 5
90206–12074	35 – 49
90209–18208	16 – 19
90214–17800	16 – 6
90240–08084	35 – 27
90240–08124	36 – 22
90240–08145	35 – 33
	35 – 42
90280–03017	2 – 8
90282–05006	15 – 5
90331–08002	16 – 2
	16 – 17
90340–14816	12 – 7
90340–32819	12 – 9
90387–06063	12 – 15
90387–06681	22 – 5
90387–06804	20 – 4
90387–06846	37 – 39
90109–06577	8 – 30
90387–085E1	36 – 19
90387–08812	10 – 17
90387–09801	37 – 18
	37 – 29

หมายเลขอะไหล่ PART NO.	REF. NO.
90387–09803	22 – 11
90387–10277	27 – 10
	28 – 7
90387–10805	35 – 48
90387–123A9	30 – 2
	31 – 2
90387–123N2	30 – 24
	31 – 21
90387–127Y0	30 – 9
	31 – 9
90387–15817	16 – 25
90387–15818	16 – 9
90387–20811	16 – 5
90387–22801	16 – 23
90401–10159	34 – 2
90401–10810	36 – 26
90430–06817	1 – 4
	1 – 13
	1 – 26
90430–12801	46 – 7
90445–07812	25 – 8
90445–09823	21 – 23
90450–28801	6 – 17
	6 – 19
90460–46206	8 – 21
90462–08805	12 – 6
90464–75800	46 – 12
90465–08805	8 – 19
90467–08003	21 – 25
90467–08075	25 – 12
90467–08801	8 – 4
90467–09006	21 – 26
	25 – 11
90467–10803	8 – 8
90467–10804	6 – 21
90467–12085	36 – 12
90467–12800	8 – 16
90467–13064	8 – 25
90467–13805	8 – 28
90467–15012	8 – 27
90480–01803	6 – 15
90480–01868	19 – 14
	21 – 7
90480–13018	21 – 17
90480–13568	12 – 14
90480–13810	42 – 6
90480–14815	41 – 10
90480–14872	26 – 12

หมายเลขอะไหล่ PART NO.	REF. NO.
90480–14872	42 – 7
90480–15363	6 – 11
90480–18418	37 – 17
	37 – 28
90501–030A0	14 – 8
90501–06022	17 – 7
90501–06800	17 – 12
90501–18576	7 – 6
90506–20041	35 – 10
90506–23804	35 – 14
90506–35003	35 – 6
90508–14800	15 – 25
90508–20023	35 – 21
90508–20631	35 – 26
90508–29805	17 – 10
90560–10292	27 – 2
	28 – 2
91314–08035	35 – 36
	35 – 45
91317–06012	35 – 20
	35 – 25
91317–06014	14 – 9
91317–06016	4 – 17
	13 – 10
	38 – 4
91317–06020	43 – 12
	44 – 10
91317–06025	17 – 4
	38 – 3
91317–06030	33 – 33
91317–06100	1 – 22
91317–08030	33 – 13
91317–10030	33 – 14
91317–10100	19 – 2
9131M–06012	45 – 13
91401–16012	36 – 24
91401–20012	18 – 13
	18 – 16
91401–25015	35 – 28
	35 – 34
	35 – 43
91401–30030	35 – 5
	35 – 9
91811–10005	1 – 7
92017–05012	33 – 22
92017–05025	7 – 3
92017–06012	23 – 12
	23 – 14

หมายเลขอะไหล่ PART NO.	REF. NO.
92017–06012	23 – 18
92017–08016	36 – 18
92017–08025	36 – 17
92907–05200	33 – 23
92907–06200	18 – 12
	18 – 15
93101–10841	12 – 24
93102–12807	15 – 24
93102–12883	18 – 2
93102–16800	13 – 14
93102–20881	16 – 30
93103–10800	5 – 2
93106–20808	27 – 3
	28 – 3
93106–20819	30 – 6
	31 – 6
93106–26823	30 – 8
	31 – 8
93210–09805	4 – 2
93210–11802	1 – 15
93210–14899	12 – 8
93210–15620	36 – 7
93210–19809	5 – 15
93210–198F0	12 – 23
93210–21800	46 – 4
93210–26801	39 – 6
93210–32801	8 – 5
93210–32803	12 – 10
93210–34801	7 – 7
93210–41041	30 – 4
	31 – 4
93210–59800	7 – 11
93210–84800	5 – 6
93306–000Y2	5 – 10
93306–001X2	4 – 3
93306–002X5	16 – 28
93306–004XF	16 – 12
93306–004YV	30 – 10
	31 – 10
93306–202XX	16 – 13
93306–204YF	16 – 29
93306–300X4	27 – 4
	28 – 4
93306–301YJ	30 – 3
	31 – 3
93306–305X7	2 – 7
93306–901Y7	15 – 18
93310–528X7	2 – 5

หมายเลขอะไหล่ PART NO.	REF. NO.
93315–108Y5	15 – 22
93410–20809	16 – 7
93410–22820	16 – 20
93450–16115	2 – 11
93604–12831	17 – 5
93822–15811	16 – 31
94106–17802	27 – 6
	28 – 5
94108–17818	30 – 16
	31 – 15
94220–178B1	27 – 7
	28 – 6
94222–17865	30 – 17
	31 – 16
94308–17801	30 – 18
94322–17858	27 – 8
94412–17802	27 – 9
94416–178C4	30 – 19
94568–A8096	4 – 10
94700–00866	1 – 18
95024–08030	33 – 10
95027–06010	4 – 9
	16 – 33
	45 – 8
95027–06012	5 – 12
95027–06014	1 – 11
95027–06020	1 – 12
95027–06025	5 – 11
	5 – 13
95027–06050	5 – 14
9502L–06012	7 – 13
9502L–06045	11 – 7
9502L–06050	11 – 6
9502L–06060	11 – 5
9502M–06020	7 – 10
9502M–06030	12 – 26
9502M–06040	12 – 4
	12 – 20
	12 – 27
9502M–06050	12 – 5
	12 – 21
9502M–06060	12 – 25
9502N–06020	8 – 9
95307–06600	26 – 7
	26 – 14
	30 – 26
	31 – 23
95307–08700	35 – 13

หมายเลขอะไหล่ PART NO.	REF. NO.
9530L–08700	36 – 3
95607–06100	43 – 9
	44 – 9
95607–10200	22 – 16
95607–12200	30 – 21
	31 – 18
9560M–06100	34 – 15
95614–12100	22 – 8
95617–08620	1 – 5
95707–06500	21 – 6
95707–08500	10 – 10
95707–10500	10 – 11
95707–12500	38 – 5
95807–06010	22 – 13
	46 – 17
95807–06012	23 – 22
95807–06014	23 – 20
95807–06020	21 – 16
	37 – 19
	37 – 30
	37 – 45
95807–08014	40 – 13
95807–08035	10 – 14
9580M–06012	22 – 4
9580M–06025	12 – 13
95817–10140	19 – 3
95827–06012	35 – 51
95827–06014	18 – 5
	22 – 10
95827–06016	6 – 12
	20 – 2
95827–06020	26 – 20
95827–08016	35 – 16
95827–10035	32 – 10
95827–10045	10 – 12
97007–06016	45 – 2
97007–06025	25 – 5
97007–08016	33 – 6
97027–06020	18 – 17
9702N–06016	8 – 31
97607–06212	46 – 9
9760L–04212	34 – 17
9760L–05210	45 – 12
97702–40614	42 – 12
97707–30014	40 – 11
97707–40614	42 – 11
97707–50014	37 – 7
	37 – 9

หมายเลขอะไหล่ PART NO.	REF. NO.
97707–50014	37 – 33
	40 – 14
	41 – 9
	41 – 14
	41 – 18
9770M–50012	40 – 10
98507–04006	9 – 37
98507–04008	9 – 7
98507–04014	9 – 8
98507–04018	9 – 9
98507–05016	46 – 5
98507–05025	43 – 2
	43 – 4
	44 – 2
	44 – 4
98507–05040	43 – 5
	44 – 5
98507–06012	26 – 10
98517–06012	16 – 15
98707–03008	43 – 11
9870M–04012	34 – 10
98980–06010	10 – 4
99001–09600	15 – 28
99009–15400	16 – 11
	16 – 27
99480–05010	4 – 4
99530–10114	1 – 20
	1 – 21
	11 – 4
	12 – 3
	12 – 19
9X568–D5111	30 – 28
	31 – 25

ชิ้นส่วนพลาสติกพ่นสีรุ่น JT135 (4S3A), JT135 SPOKE (4S3B), JT135 CAST (4S3C) 2008

บังลมข้างซ้าย
4S3-F8311-00-XX

บังโคลนหน้า
5YP-F1511-00-XX

บังลมข้างขวา
4S3-F8312-00-XX

ฝาครอบแตร
4S3-F3391-00-XX

ฝาข้างซ้ายตัวยาว
4S3-F1731-00-XX

ฝาข้างขวาตัวยาว
4S3-F1741-00-XX

ฝาครอบท้ายเบาะ
4S3-F171E-00-XX

ฝาข้างซ้ายตัวเล็ก
4S3-F1711-00-XX

ฝาข้างขวาตัวเล็ก
4S3-F1721-00-XX

YAMAHA Call Center
0 - 2263 - 9999
บริการเพื่อคุณตลอด 24 ชม.

4S3-F8198-1G-TA

JT135 THA'08 (4S3A) / JT135 SPOKE THA'08 (4S3B) / JT135 CAST THA'08(4S3C)

ฝ่ายอะไหล่ : 115 หมู่ 1 ถนนบางนา-ตราด กม.21 ตำบลศีรษะจรเข้ใหญ่ อำเภอบางเสาธง จังหวัดสมุทรปราการ 10540 โทรศัพท์ (662) 0-2740-8339-41 โทรสาร (662) 0-2740-8330-31